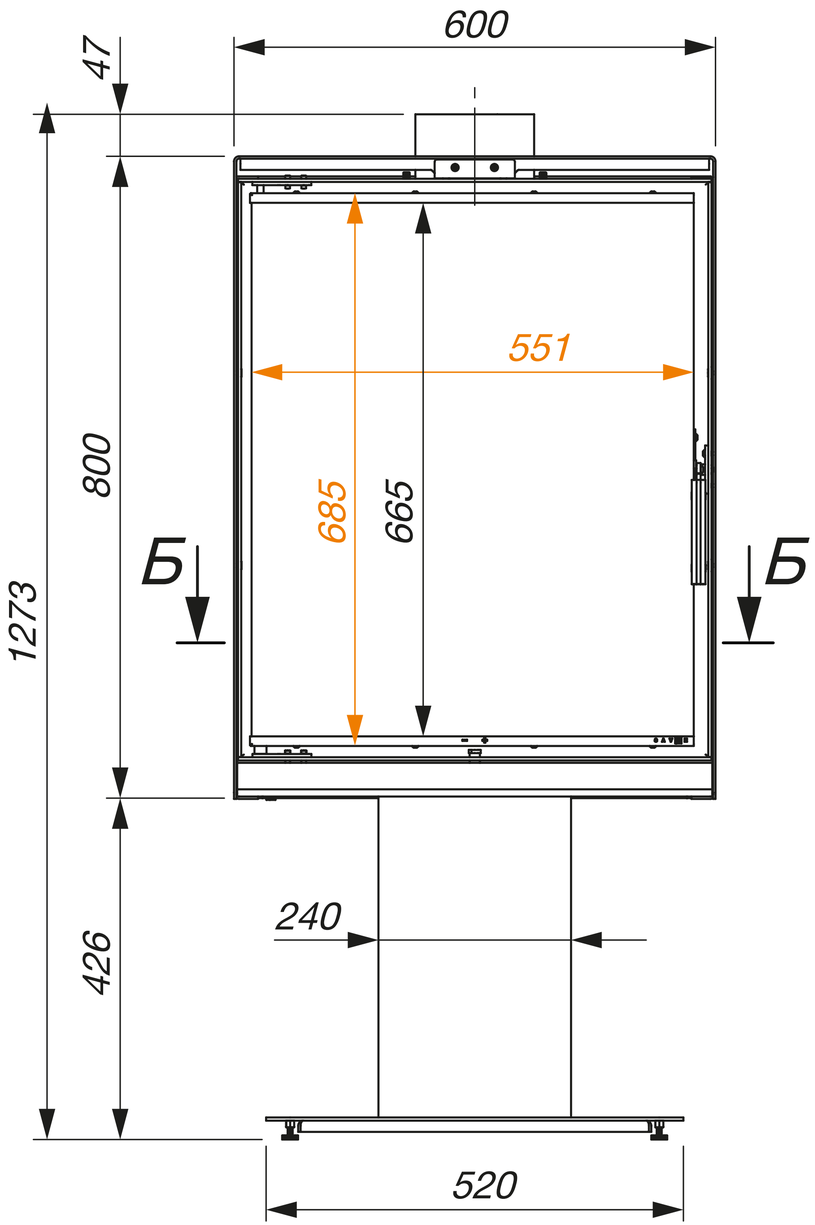

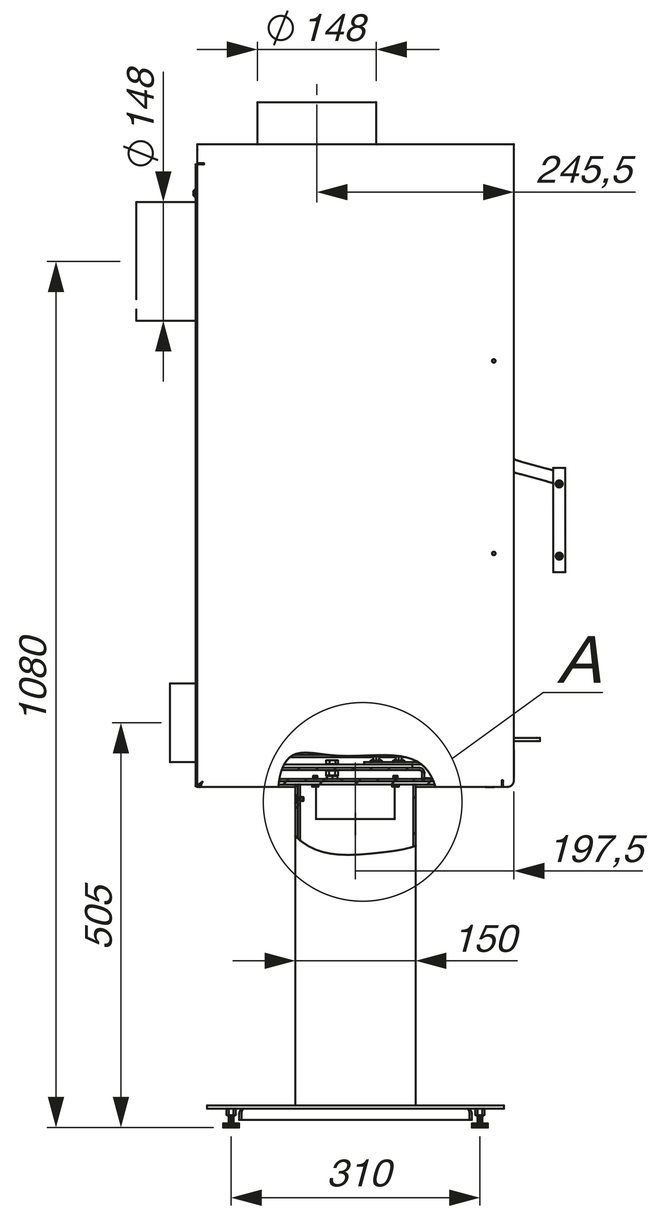

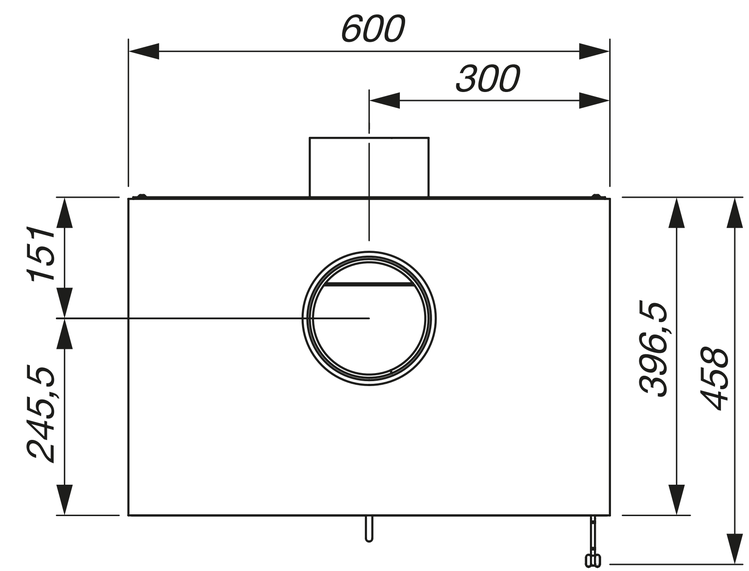

Б-Б

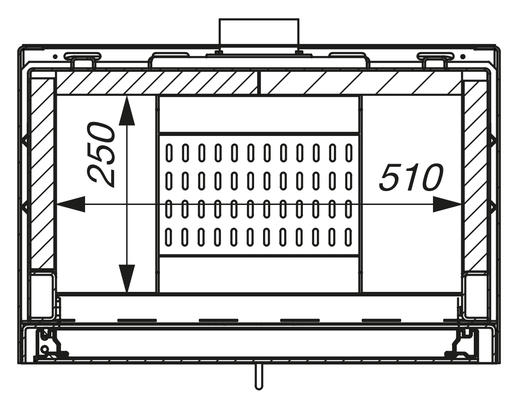

A (1 : 5)

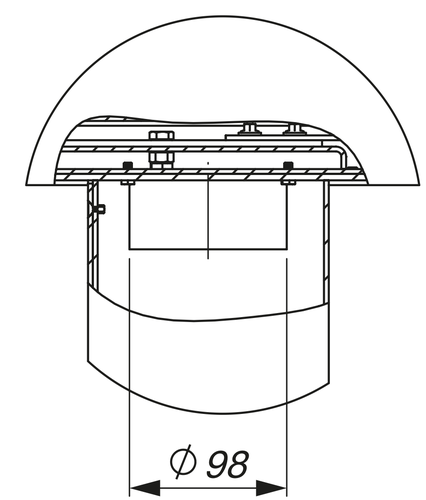

SL/60/82