
S A V E N
S A V E N – S A V I N G E N E R G Y

SAVEN

SAVEN – SAVING ENERGY

UA

КАМІННІ ТОПКИ | ПЕЧІ-КАМІНИ | КАМІННІ КАСЕТИ | ВЕНТИЛЯЦІЙНІ РЕШІТКИ ДЛЯ КАМІНІВ

EN

FIREPLACE INSERTS | FIREPLACE STOVES | FIREPLACE CASSETTE INSERTS | VENTILATION GRILLES FOR FIREPLACE INSERTS

PL

WKŁADY KOMINKOWE | PIECE WOLNOSTOJĄCE | KASETY KOMINKOWE | KRATKI WENTYLACYJNE KOMINKOWE

DE

KAMINEINSÄTZE | KAMINÖFEN | KAMIN-KASSETTEN | LÜFTUNGSGITTER FÜR KAMINE

FR

INSERTS DE CHEMINÉE | POÊLES-CHEMINÉES | CASSETTES DE CHEMINÉE | GRILLES DE VENTILATION POUR CHEMINÉES

IT

INSERTI PER CAMINETTI | STUFE-CAMINI | CASSETTE PER CAMINI | GRIGLIE DI VENTILAZIONE PER CAMINI

RO

FOCARE ȘEMINEU | SOBE | CASETELE ȘEMINEELOR | GRILE DE VENTILAȚIE PENTRU ȘEMINEE





ЗМІСТ | CONTENT | SPIS TREŚCI | INHALT | CONTENU | ELENCO DEI CONTENUTI | CONȚINUT

4 / 5 ПРО НАС
About us / O nas / Über uns / A propos de nous / Su di noi / Despre noi

6 / 9 РОЗМІРНИЙ РЯД МОДЕЛЕЙ SAVEN
Size range of SAVEN models / Zakres rozmiarów modeli SAVEN / Grössenreihe der SAVEN modelle / Gamme de tailles des modèles SAVEN / Gamma di modelli SAVEN / Dimensiuni ale modelelor SAVEN

10 / 11 КАМІННІ ТОПКИ SAVEN ENERGY ECO
Fireplace inserts SAVEN Energy ECO / Wkłady kominkowe SAVEN Energy ECO / Kamineinsätze SAVEN Energy ECO / Inserts de cheminée SAVEN Energy ECO / Inserti per caminetti SAVEN Energy ECO / Focare șemineu SAVEN Energy ECO

12 / 13 КОНСТРУКЦІЯ КАМІННИХ ТОПОК SAVEN ENERGY ECO
Construction of SAVEN Energy ECO fireplace inserts / Konstrukcja wkładów kominkowych SAVEN Energy ECO / Konstruktion von SAVEN Energy ECO Kamineinsätzen / Construction des cheminées SAVEN Energy ECO / Costruzione di caminetti SAVEN Energy ECO / Construcția inseerțiilor de șeminee SAVEN Energy ECO

14 / 15 SAVEN Energy 60X50 14.5 kW ECO
SAVEN Energy 60x50 Black 14.5 kW ECO

16 / 17 SAVEN Energy 70X50 15.1 kW ECO
SAVEN Energy 70x50 Black 15.1 kW ECO

18 / 19 SAVEN Energy 80X50 17.0 kW ECO
SAVEN Energy 80x50 Black 17.0 kW ECO

20 / 21 SAVEN Energy 90X50 19.0 kW ECO
SAVEN Energy 90x50 Black 19.0 kW ECO

22 / 23 SAVEN Energy 65X50X47L 14.5 kW ECO
SAVEN Energy 65x50x47L Black 14.5 kW ECO

24 / 25 SAVEN Energy 65X50X47R 14.5 KW ECO
SAVEN Energy 65x50x47R Black 14.5 kW ECO

26 / 27 SAVEN Energy 75X50X47L 15.1 kW ECO
SAVEN Energy 75x50x47L Black 15.1 kW ECO

28 / 29 SAVEN Energy 75X50X47R 15.1 kW ECO
SAVEN Energy 75x50x47R Black 15.1 kW ECO

30 / 31 SAVEN Energy 85X50X47L 17.0 kW ECO
SAVEN Energy 85x50x47L Black 17.0 kW ECO

32 / 33 SAVEN Energy 85X50X47R 17.0 kW ECO
SAVEN Energy 85x50x47R Black 17.0 kW ECO

34 / 35 КАМІННІ ТОПКИ SAVEN ENERGY UP ECO З ГІЛЬЙОТИНОЮ
Fireplace inserts SAVEN Energy Up ECO with guillotine / Wkłady kominkowe SAVEN Energy Up ECO z gilotyną / SAVEN Energy Up ECO Kamineinsätze mit Guillotine / Inserts de cheminée SAVEN Energy Up ECO avec guillotine / Caminetti SAVEN Energy Up ECO con ghigliottina / Șeminee SAVEN Energy Up ECO cu ghilotină

36 / 37 КОНСТРУКЦІЯ КАМІННИХ ТОПОК SAVEN ENERGY UP ECO З ГІЛЬЙОТИНОЮ
Construction of SAVEN Energy Up ECO fireplace inserts with guillotine / Konstrukcja wkładów kominkowych SAVEN Energy Up ECO z gilotyną / Konstruktion von SAVEN Energy Up ECO Kamineinsätzen mit Guillotine / Construction des inserts de cheminée SAVEN Energy Up ECO avec guillotine / Costruzione di inserti per caminetto SAVEN Energy Up ECO con ghigliottina / Construcția inserturilor pentru șeminee SAVEN Energy Up ECO cu ghilotină

38 / 39 SAVEN Energy Up 80x50 17.0 kW ECO
SAVEN Energy Up 80x50 Black 17.0 kW ECO

40 / 41 SAVEN Energy Up 90x50 19.0 kW ECO
SAVEN Energy Up 90x50 Black 19.0 kW ECO

42 / 43 SAVEN Energy Up 75x50x47L 15.1 kW ECO
SAVEN Energy Up 75x50x47L Black 15.1 kW ECO

44 / 45 SAVEN Energy Up 75x50x47R 15.1 kW ECO
SAVEN Energy Up 75x50x47R Black 15.1 kW ECO

46 / 47 ПЕЧІ-КАМІНИ SAVEN VATRA ECO
Fireplace stoves SAVEN Vatra ECO / Piece wolnostojące SAVEN Vatra ECO / Kaminöfen SAVEN Vatra ECO / Poêles-cheminées SAVEN Vatra ECO / Stufe caminetti SAVEN Vatra ECO / Sobe SAVEN Vatra ECO

48 / 49 КОНСТРУКЦІЯ ПЕЧЕЙ-КАМІНІВ SAVEN VATRA ECO
Construction of SAVEN Vatra ECO fireplace stoves / Konstrukcja pieców wolnostojących SAVEN Vatra ECO / Konstruktion von SAVEN Vatra ECO Kaminöfen / Construction de poêles-cheminées SAVEN Vatra ECO / Costruzione di stufe-camini SAVEN Vatra ECO / Designul sobelor SAVEN Vatra ECO

50 / 51 SAVEN Vatra L 40X50 ECO
SAVEN Vatra L 40X50 BLACK ECO

52 / 53 SAVEN Vatra XL 50X50 ECO
SAVEN Vatra XL 50x50 Black ECO

54 / 55 SAVEN Vatra XXL 60X50 ECO
SAVEN Vatra XXL 60x50 Black ECO

56 / 57 КАМІННІ КАСЕТИ SAVEN INTO ECO
Fireplace cassettes SAVEN Into ECO / Kasety kominkowe SAVEN Into ECO / Kamin-Kassetten SAVEN Into ECO / Cassettes de cheminée SAVEN Into ECO / Cassette per camini SAVEN Into ECO / Casetele șemineelor SAVEN Into ECO

58 / 59 SAVEN Into 60x62 ECO
SAVEN Into 70x62 ECO
SAVEN Into 80x62 ECO
SAVEN Into 90x62 ECO
SAVEN Into 100x62 ECO

59 ТЕХНІЧНІ ПАРАМЕТРИ КАМІННИХ КАСЕТ SAVEN INTO ECO
Technical parameters of fireplace cassettes SAVEN Into ECO / Parametry techniczne kaset kominkowych SAVEN Into ECO / Technische Parameter der Kamin-Kassetten SAVEN Into ECO / Paramètres techniques des cassettes de cheminée SAVEN Into ECO / Parametri tecnici delle cassette per camini SAVEN Into ECO / Parametrii tehnici ai casetelor pentru şeminee SAVEN Into ECO

60 / 61 ТЕХНІЧНІ ПАРАМЕТРИ КАМІННИХ ТОПОК SAVEN ENERGY ECO
Technical parameters of fireplace inserts SAVEN Energy ECO / Parametry techniczne wkładów kominkowych SAVEN Energy ECO / Technische Parameter der SAVEN Energy ECO Kamineinsätze / Paramètres techniques des cheminées SAVEN Energy ECO / Parametri tecnici di caminetti SAVEN Energy ECO / Parametrii tehnici ai șemineelor SAVEN Energy ECO

62 ТЕХНІЧНІ ПАРАМЕТРИ КАМІННИХ ТОПОК SAVEN ENERGY UP ECO З ГІЛЬЙОТИНОЮ
Technical parameters of fireplace inserts SAVEN Energy Up ECO with guillotine / Parametry techniczne wkładów kominkowych SAVEN Energy Up ECO z gilotyną / Technische Parameter der SAVEN Energy Up ECO Kamineinsätze mit Guillotine / Paramètres techniques des Inserts de cheminée SAVEN Energy Up ECO avec guillotine / Parametri tecnici degli inserti per caminetti SAVEN Energy Up ECO con ghigliottina / Parametrii tehnici ai șeminee SAVEN Energy Up ECO cu ghilotină

63 ТЕХНІЧНІ ПАРАМЕТРИ ПЕЧЕЙ-КАМІНІВ SAVEN VATRA ECO
Technical parameters of fireplace stoves SAVEN Vatra ECO / Parametry techniczne pieców wolnostojących SAVEN Vatra ECO / Technische Parameter der Kaminöfen SAVEN Vatra ECO / Paramètres techniques des poêles SAVEN Vatra ECO / Parametri tecnici delle stufe SAVEN Vatra ECO / Parametrii tehnici ai sobelor SAVEN Vatra ECO

64 / 65 ВЕНТИЛЯЦІЙНІ РЕШІТКИ ДЛЯ КАМІНІВ SAVEN
Ventilation grilles for fireplace inserts SAVEN / Kratki wentylacyjne kominkowe SAVEN / Lüftungsgitter SAVEN / Grilles de ventilation pour inserts de cheminée SAVEN / Griglie ventilazione a caminetti SAVEN / Grile de ventilație pentru șemineu SAVEN

66 / 67 СЕРІЯ CLASSIC
CLASSIC Series / Seria CLASSIC / CLASSIC Serie / Série CLASSIC / Serie CLASSIC / Serie CLASSIC

66 / 67 СЕРІЯ CLASSIC З ЖАЛЮЗІ, ЩО РЕГУЛЮЮТЬСЯ
CLASSIC Series with adjustable blinds / Seria CLASSIC z żaluzjami regulowanymi / CLASSIC Serie mit verstellbaren Jalousien / Série CLASSIC avec stores réglables / Serie CLASSIC con persiane regolabili / Serie CLASSIC cu jaluzele reglabile

68 / 69 СЕРІЯ HIDE
HIDE Series / Seria HIDE / HIDE Serie / Série HIDE / Serie HIDE / Serie HIDE

70 / 71 СЕРІЯ LOFT
LOFT Series / Seria LOFT / LOFT Serie / Série LOFT / Serie LOFT / Serie LOFT

72 / 73 СЕРІЯ LOFT ANGLE
LOFT ANGLE Series / Seria LOFT ANGLE / LOFT ANGLE Serie / Série LOFT ANGLE / Serie LOFT ANGLE / Serie LOFT ANGLE

74 / 75 ПАКЕТ СЕРТИФІКАЦІЇ
Certification Package / Pakiet certyfikacyjny / Zertifizierungspaket / Forfait de certification / Pacchetto di certificazione / Pachet de certificare

76 ЮРИДИЧНА ІНФОРМАЦІЯ
Legal notice / Informacje prawne / Rechtliche informationen / Information juridique / Informazione legale / Informații juridice



SAVEN – SAVING ENERGY

ДЯКУЄМО, ЩО ОБРАЛИ КАМІННЕ ОБЛАДНАННЯ КОМПАНІЇ SAVEN



Ми цінуємо Вашу довіру!

Хто ми?

КОМПАНІЯ SAVEN – УКРАЇНСЬКИЙ ВИРОБНИК СУЧАСНИХ, ЕНЕРГОЕФЕКТИВНИХ І НАДІЙНИХ КАМІННИХ ТОПОК, ПЕЧЕЙ ТА ВЕНТИЛЯЦІЙНИХ КАМІННИХ РЕШІТОК. Роки досвіду і сумлінної праці дозволили нам подарувати тепло і затишок тисячам родин.

Філософія компанії **SAVEN** закодована в самій назві: Saving Energy - Збереження Енергії. Наші топки та печі відповідають своїй назві - вони швидко нагріваються, ефективно працюють, чим не тільки економлять витрати на паливо, а й підтримують комфортну температуру в домі.

Принцип Saving Energy допомагає раціонально використовувати земні ресурси й зберегти природу для наступних поколінь. Ми допомагаємо нашим клієнтам зробити їх власний дім теплим і затишним, а наш спільний дім - Землю - екологічно чистою.

Поєднання знань, досвіду з сучасним обладнанням і європейськими технологіями дозволили створити каміни та печі, зручні в експлуатації та універсальні в дизайні. Якісна конструкція, сертифіковані матеріали, практичність і доступна ціна - ось формула сталевих топок та печей **SAVEN**.

SAVEN - це про збереження енергії. **SAVEN** - це про затишок і любов. Адже ми віримо, що теплий дім - це щасливий дім. І мріємо, щоб щасливих осель стало якомога більше.

З повагою, команда ***SAVEN***

THANK YOU FOR CHOOSING SAVEN FIREPLACE EQUIPMENT



We appreciate your trust!

Who are we?

SAVEN IS A UKRAINIAN MANUFACTURER OF MODERN, ENERGY-EFFICIENT AND RELIABLE FIREPLACE INSERTS, STOVES AND VENTILATION GRILLS FOR FIREPLACES. Years of experience and hard work have made us proud to give warmth and comfort to thousands of families.

SAVEN's philosophy is encoded in its name: Saving Energy. Our fireplaces and stoves live up to their name - they heat up quickly and work efficiently. This allows our customers to maintain a comfortable temperature in the house, with low fuel costs.

The principle of Saving Energy calls for rational use of earth's resources and protection of the environment for future generations. We help our customers make their own home warm and cozy, and our common home - the Earth - ecologically clean.

The combination of knowledge, experience with modern equipment and European technologies allowed us to create easy-to-use fireplaces and stoves that have a universal design. High-quality construction, certified materials, practicality and affordable price - this is the formula for **SAVEN** steel inserts and stoves.

Saven is aцbout Saving Energy. **SAVEN** is about comfort and love. We believe that a warm home is a happy home and we dream that there will be as many happy homes as possible.

Best regards, ***SAVEN***

DZIĘKUJEMY ZA WYBÓR PRODUKTÓW MARKI SAVEN



Dziękujemy za zaufanie!

Kim jesteśmy?

SAVEN TO PRODUCENT NOWOCZESNYCH, ENERGOOSZCZĘDNYCH, NIEZAWODNYCH WKŁADÓW KOMINKOWYCH I PIECÓW ORAZ KRATEK WENTYLACYJNYCH Z UKRAINY. Dzięki wieloletniemu doświadczeniu i sumiennej pracy mieliśmy zaszczyt zapewnić ciepło i komfort tysiącom rodzin.

Filozofia **SAVEN** jest zakodowana w samej nazwie: Saving Energy - Oszczędzanie Energii. Nasze wkłady kominkowe i piece zasługują na swoją nazwę – szybko się nagrzewają i pracują wydajnie, co oszczędza koszty paliwa przy jednoczesnym utrzymaniu komfortowej temperatury w domu.

Zasada Saving Energy pomaga racjonalnie korzystać z zasobów ziemi i chronić przyrodę dla przyszłych pokoleń. Pomagamy naszym klientom, aby ich własny dom był ciepły i przytulny, a nasz wspólny dom - Ziemia - przyjazny dla środowiska.

Połączenie wiedzy, doświadczenia z nowoczesnym sprzętem i europejskimi technologiami pozwoliło stworzyć kominki i piece proste w obsłudze i o uniwersalnym zastosowaniu. Wysoka jakość wykonania, atestowane materiały, praktyczność i przystępna cena – to formuła wkładów kominkowych i pieców **SAVEN**.

SAVEN to oszczędność energii. **SAVEN** to komfort i miłość. W końcu wierzymy, że ciepły dom to szczęśliwy dom. A marzymy, żeby szczęśliwych domów było jak najwięcej.

Z poważaniem, zespół **SAVEN**

VIELEN DANK, DASS SIE SICH FÜR SAVEN KAMINANLAGEN ENTSCHIEDEN HABEN



Wir schätzen Ihr Vertrauen!

Wer sind wir?

SAVEN IST EIN UKRAINISCHER HERSTELLER VON MODERNEN, ENERGIEEFFIZIENTEN UND ZUVERLÄSSIGEN KAMINEINSÄTZEN, ÖFEN UND LÜFTUNGSGITTERN FÜR KAMINE. Jahrelange Erfahrung und harte Arbeit haben uns stolz gemacht auf Tausenden von

Familien Wärme und Komfort zu geben.

ÖFEN UND LÜFTUNGSGITTERN FÜR KAMINE. Jahrelange Erfahrung und harte Arbeit haben uns stolz gemacht auf Tausenden von Familien Wärme und Komfort zu geben. Die Philosophie von **SAVEN** ist in ihrem Namen verschlüsselt: Saving Energy. Unsere Kamine und Öfen machen ihrem Namen alle Ehre - sie heizen schnell auf und arbeiten effizient. So können unsere Kunden eine angenehme Temperatur im Haus aufrechterhalten Haus zu halten, und das bei niedrigen Brennstoffkosten.

Das Prinzip des Energiesparens fordert einen rationellen Umgang mit den Ressourcen der Erde und den Schutz der Umwelt für künftige Generationen. Wir helfen unseren Kunden, ihr eigenes Haus warm und gemütlich zu machen und unser gemeinsames Haus - die Erde - ökologisch sauber zu machen.

Die Kombination von Wissen und Erfahrung mit modernen Geräten und europäischen Technologien ermöglichte es uns einfach zu bedienende Kamine und Öfen zu schaffen, die ein universelles Design haben. Hochwertige Konstruktion, zertifizierte Materialien, Zweckmäßigkeit und erschwinglicher Preis - das ist die Formel für **SAVEN** Stahleinsätze und Kaminöfen.

SAVEN steht für Energiesparen. Bei **SAVEN** geht es um Komfort und Liebe. Wir glauben, dass ein warmes Zuhause ein glückliches Zuhause ist, und wir träumen davon, dass es so viele glückliche Häuser wie möglich gibt.

Mit freundlichen Grüßen, ***SAVEN***

MERCI D'AVOIR CHOISI L'ÉQUIPEMENT DE CHEMINÉE SAVEN

Nous apprécions votre confiance!

Qui sommes-nous?

SAVEN EST UN FABRICANT UKRAINIEN D'INSERTS DE CHEMINÉE, DE POÊLES ET DE GRILLES DE VENTILATION POUR CHEMINÉES MODERNES, ÉCONOMES EN ÉNERGIE ET FIABLES. Grâce à des années d'expérience et de travail acharné, nous sommes fiers d'apporter chaleur et confort à des milliers de familles.

La philosophie de SAVEN est encodée dans son nom : Saving Energy. Nos cheminées et nos poêles sont à la hauteur de leur nom : ils chauffent rapidement et fonctionnent efficacement. Cela permet à nos clients de maintenir une température confortable dans la maison, tout en réduisant les coûts de combustible.

Le principe d'économie d'énergie appelle à une utilisation rationnelle des ressources terrestres et à la protection de l'environnement pour les générations futures. Nous aidons nos clients à rendre leur propre maison chaleureuse et confortable, et notre maison commune - la Terre - écologiquement propre.

La combinaison des connaissances, de l'expérience avec des équipements modernes et des technologies européennes nous a permis de créer des cheminées et des poêles faciles à utiliser et de conception universelle. Une construction de haute qualité, des matériaux certifiés, la praticité et un prix abordable - c'est la formule pour les inserts et les poêles en acier SAVEN.

SAVEN, c'est l'économie d'énergie. **SAVEN**, c'est le confort et l'amour. Nous croyons qu'une maison chaude est une maison heureuse, et nous rêvons qu'il y ait autant de maisons heureuses que possible.

Meilleures salutations, ***SAVEN***

GRAZIE PER AVER SCELTO L'ATTREZZATURA PER CAMINETTI SAVEN

Apprezziamo la vostra fiducia!

Chi siamo?

SAVEN È UN PRODUTTORE UCRAINO DI STUFE, FORNI E GRIGLIE PER CAMINETTI MODERNI, EFFICIENTI DAL PUNTO DI VISTA ENERGETICO E AFFIDABILI. Anni di esperienza e di lavoro coscienzioso ci hanno dato l'onore di dare calore e comfort a migliaia di famiglie.

La filosofia dell'azienda **SAVEN** è racchiusa nel nome stesso: Risparmio Energetico. I nostri focolari e le nostre stufe sono all'altezza del loro nome: si riscaldano rapidamente e funzionano in modo efficiente, consentendo non solo di risparmiare sui costi del combustibile, ma anche di mantenere una temperatura confortevole in casa.

Il principio del risparmio energetico aiuta a utilizzare le risorse della terra in modo razionale e a preservare la natura per le generazioni future. Aiutiamo i nostri clienti a rendere le loro case calde e accoglienti e la nostra casa comune - la Terra - rispettosa dell'ambiente.

La combinazione di conoscenza ed esperienza con attrezzature moderne e tecnologie europee ci ha permesso di creare caminetti e stufe facili da usare e dal design versatile. Costruzione di alta qualità, materiali certificati, praticità e prezzo accessibile: questa è la formula dei caminetti e delle stufe in acciaio **SAVEN**.

SAVEN è risparmio energetico. **SAVEN** è comfort e amore. Dopotutto, crediamo che una casa calda sia una casa felice. E sogniamo che ci siano più case felici possibili.

Cordiali saluti, il team ***SAVEN***

VĂ MULȚUMIM CĂ AȚI ALES ECHIPAMENTUL PENTRU ȘEMINEU SAVEN

Vă apreciem încrederea!

Cine suntem noi?

SAVEN ESTE UN PRODUCĂTOR UCRAINEAN DE ȘEMINEE MODERNE ȘI EFICIENTE DIN PUNCT DE VEDERE ENERGETIC ȘI FIABILE PENTRU LEMNE ȘI GRĂTARE PENTRU ȘEMINEU. Datorită experienței de ani și a muncii conștiincioase, am avut onoarea să oferim căldura și confort pentru mii de familii.

Filozofia **SAVEN** este codificată în numele însuși: Economisirea energiei. Șemineele și sobele **SAVEN** sunt la înălțimea numelui lor - se încălzesc rapid, funcționează eficient, ceea ce nu numai că economisește costurile cu combustibilul, dar mențin și o temperatură confortabilă în casă.

Principiul Saving Energy ajută la utilizarea rațională a resurselor pământului și la păstrarea naturii pentru generațiile viitoare. Ne ajutăm clienții să-și facă propria casă caldă și confortabilă, iar casa noastră comună - Pământul - ecologică.

Combinația de cunoștințe, experiență cu echipamente moderne și tehnologii europene a făcut posibilă crearea șemineelor ușor de utilizat și versatile în design. Construcție de înaltă calitate, materiale certificate, caracter practic și preț accesibil - aceasta este formulă pentru produsele **SAVEN**.

SAVEN este despre conservarea energiei. **SAVEN** este despre confort și dragoste. La urma urmei, credem că o casă caldă este o casă fericită. Și visăm că vor exista cât mai multe case fericite.

Cele mai bune salutări, ***SAVEN***



SAVEN ENERGY
90X50 19.0 KW ECO



SAVEN ENERGY
80X50 17.0 KW ECO



SAVEN ENERGY
70X50 15.1 KW ECO



SAVEN ENERGY
60X50 14.5 KW ECO



SAVEN ENERGY
90X50 BLACK 19.0 KW ECO



SAVEN ENERGY
80X50 BLACK 17.0 KW ECO



SAVEN ENERGY
70X50 BLACK 15.1 KW ECO



SAVEN ENERGY
60X50 BLACK 14.5 KW ECO



SAVEN ENERGY
85X50X47L 17.0 KW ECO



SAVEN ENERGY
75X50X47L 15.1 KW ECO



SAVEN ENERGY
65X50X47L 14.5 KW ECO

КАМИНИ ТОПКИ
FIREPLACE INSERTS
WKŁADY KOMINKOWE
KAMINEINSÄTZE
INSERTS DE CHEMINÉE
CAMINETTI
ȘEMINEE

Energy ECO



SAVEN ENERGY
65X50X47R 14.5 KW ECO



SAVEN ENERGY
65X50X47L BLACK 14.5 KW ECO



SAVEN ENERGY
65X50X47R BLACK 14.5 KW ECO



SAVEN ENERGY
75X50X47R 15.1 KW ECO



SAVEN ENERGY
75X50X47L BLACK 15.1 KW ECO



SAVEN ENERGY
75X50X47R BLACK 15.1 KW ECO



SAVEN ENERGY
85X50X47R 17.0 KW ECO



SAVEN ENERGY
85X50X47L BLACK 17.0 KW ECO



SAVEN ENERGY
85X50X47R BLACK 17.0 KW ECO

КАМІННІ ТОПКИ З ГІЛЬЙОТИНОЮ / FIREPLACE INSERTS WITH GUILLOTINE / WKŁADY KOMINKOWE Z GILOTYNĄ / KAMINEINSÄTZE MIT GUILLOTINE / INSERTS DE CHEMINÉE AVEC GUILLOTINE / CAMINETTI CON GHIGLIOTTINA / ȘEMINEE GHILOTINĂ

SAVEN
Energy UP ECO



SAVEN ENERGY UP
75X50X47L BLACK 15.1 KW ECO



SAVEN ENERGY UP
75X50X47L 15.1 KW ECO



SAVEN ENERGY UP
80X50 BLACK 17.0 KW ECO



SAVEN ENERGY UP
80X50 17,0 KW ECO



SAVEN ENERGY UP
75X50X47R BLACK 15.1 KW ECO



SAVEN ENERGY UP
75X50X47R 15.1 KW ECO



SAVEN ENERGY UP
90X50 BLACK 19.0 KW ECO



SAVEN ENERGY UP
90X50 19,0 KW ECO

SAVEN Vatra ECO



SAVEN VATRA **L 40X50** ECO



SAVEN VATRA **XL 50X50** ECO



SAVEN VATRA **XXL 60X50** ECO



SAVEN VATRA **L 40X50 BLACK** ECO



SAVEN VATRA **XL 50X50 BLACK** ECO



SAVEN VATRA **XXL 60X50 BLACK** ECO

ПЕЧІ-КАМІНИ / FIREPLACE STOVES / PIECE WOLNOSTOJĄCE / KAMINÖFEN / POÊLES-CHEMINÉES / STUFE-CAMINI / SOBE

SAVEN Into ECO

КАМІННІ ВСТАВКИ / FIREPLACE CASSETTE INSERTS / KASETY KOMINKOWE / KAMINEINSÄTZE / INSERTS DE CHEMINÉE / INSERTI PER CAMINO / INSERȚIE A CASETEI DE ARDERE



SAVEN INTO **60X62** ECO



SAVEN INTO **100X62** ECO



SAVEN INTO **70X62** ECO

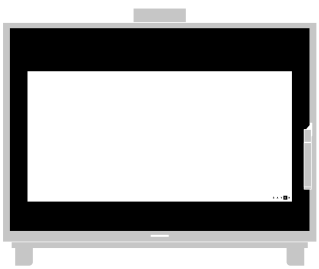

SAVEN INTO **80X62** ECO

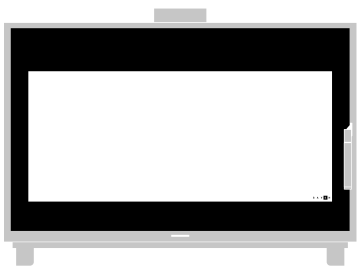

SAVEN INTO **90X62** ECO


SAV


/EN
Energy ECO



КОНСТРУКЦІЯ КАМІНІВ SAVEN ENERGY ECO

ВИСОКИЙ ДИМОЗБІРНИК ЗБІЛЬШУЄ ПЛОЩУ ТЕПЛООБМІНУ / **EN** High flue smoke collector increases the heat transfer capacity / **PL** Wysoki czopuch zwiększa zdolność wymiany ciepła / **DE** Der hohe Rauchfang vergrößert die Wärmeaustauschfläche / **FR** Le collecteur de fumée élevé augmente la surface d'échange de chaleur / **IT** Una canna fumaria alta aumenta la superficie di scambio termico / **RO** Un coș de fum înalt crește conductivitatea termică

ДИМОХІДНИЙ ПАТРУБОК ВІДВЕДЕННЯ ДИМОХІДНИХ ГАЗІВ / **EN** Flue pipe for extraction of flue gases / **PL** Przewód dymowy do odprowadzania spalin / **DE** Schornsteinabgang für Ableitung der Rauchgase / **FR** Tuyau d'extraction de cheminée des gaz / **IT** Canna fumaria per l'evacuazione dei fumi / **RO** Țeavă de evacuare a gazelor de ardere

РАДІАТОРНІ ПЛАСТИНИ ТА ТРУБИ ЗБІЛЬШУЮТЬ ПЛОЩУ ТА ЕФЕКТИВНІСТЬ ТЕПЛОВІДДАЧІ / **EN** The ribs and pipes on the housing ensure increased heat transfer / **PL** Radiatory i rury na obudowie zapewniają zwiększoną wymianę ciepła / **DE** Heizkörperplatten und-Röhre erhöhen die Fläche und die Effizienz der Wärmeübertragung / **FR** Les plaques et les tuyaux du radiateur augmentent la surface et l'efficacité du transfert de chaleur / **IT** Le piastre e i tubi del radiatore aumentano la superficie e l'efficienza del trasferimento di calore / **RO** Plăcile și țevile radiatorului măresc suprafața și eficiența transferului de căldură

ПОДВІЙНИЙ ДЕФЛЕКТОР ЗБІЛЬШУЄ ШЛЯХ ДИМОВИХ ГАЗІВ, ЩО СПРИЯЄ ПІДВИЩЕННЮ ТЕПЛОВОЇ ПОТУЖНОСТІ / **EN** Double deflector increases the flue gas path, resulting in an increase in heat output / **PL** Podwójny deflektor wydłuża drogę spalin, co przyczynia się do zwiększesnia efektywności cieplnej / **DE** Der doppelte Deflektor vergrößert den Weg der Rauchgase, was zu einer erhöhten Wärmeleistung beiträgt / **FR** Le double déflecteur augmente la trajectoire des gaz de combustion, ce qui augmente la production de chaleur / **IT** Il doppio deflettore aumenta il percorso dei fumi, contribuendo ad aumentare la potenza termica / **RO** Deflectorul dublu crește traseul gazelor de ardere, ceea ce duce la o creștere a randamentului termic

ЯКІСНИЙ ЄВРОПЕЙСЬКИЙ ШАМОТ (35 ММ) З АВТОРСЬКИМ ДИЗАЙНОМ ПОДОВЖУЄ ТРИВАЛІСТЬ ТЕПЛОВІДДАЧІ (СВІТЛИЙ / ЧОРНИЙ) / **EN** High-quality European chamotes of author design with a thickness of 35 mm extends the durability of heat effectiveness (light / black) / **PL** Wysokiej jakości europejski szamot (35 mm) w autorskim wykonaniu wydłuża czas przekazywania ciepła (jasny / czarny) / **DE** Hochwertige europäische Schamotte (35 mm) mit einem Autorendesign verlängert die Dauer der Wärmeübertragung (helle / schwarze) / **FR** Argil réfractaire européen de haute qualité (35mm) au design original prolonge la durée du transert de chaleur (claire / noire) / **IT** L'argilla refrattaria europea di alta qualità (35 mm) con design originale prolunga la durata del trasferimento di calore (chiara / nera) / **RO** Șamota refractară europeană de înaltă calitate (35 mm) care crește randamentul termic (deschisă / neagră)

ПІДВІД ПОВІТРЯ ЗЗОВНІ (МОЖЛИВІСТЬ ПІДКЛЮЧЕННЯ ПОДАЧІ ПОВІТРЯ ЗЗАДУ АБО ЗНИЗУ КАМІННОЇ ТОПКИ) / **EN** External air supply (possibility to connect the air supply from behind or from the bottom of the fireplace insert) / **PL** Doprowadzenie powietrza z zewnątrz (możliwość podłączenia dopływu powietrza od tyłu lub od dołu wkładu kominkowego) / **DE** Luftzufuhr von außen (Möglichkeit des Anschlusses der Luftzufuhr von der Rückseite oder von dem Boden des Kamineinsatzes) / **FR** Alimentetion en air de l'extérieur (possibilité de raccorder l'alimentation en air par par l'arrière ou en dessous de la cheminée) / **IT** Alimentazione dell'aria dall'esterno (possibilità di collegare l'alimentazione dell'aria dalla parte posteriore o inferiore del caminetto) / **RO** Alimentare cu aer extern (poate fi conectat la partea din spate sau la partea inferioară a focarului)

ЕКОЛОГІЧНЕ ФАРБУВАННЯ (НЕ ДИМИТЬ І НЕ ВИДІЛЯЄ НЕПРИЄМНИХ ЗАПАХІВ ПРИ ПЕРШОМУ РОЗПАЛЮВАННІ) / **EN** Environmentally friendly painting (does not smoke or emit unpleasant odors when first ignited) / **PL** Ekologiczne malowanie (nie wydziela dymu i nieprzyjemnych zapachów przy pierwszym odpaleniu) / **DE** Umweltfreundliche Färbung (raucht nicht und gibt keine unangenehmen Gerüche beim ersten Anzünden ab) / **FR** Peinture écologique (ne fume pas et ne n'émet pas d'odeurs désagréables au premier allumage) / **IT** Colorazione ecologica (non fa fumo e non emette odori sgradevoli alla prima accensione) / **RO** Vopsea ecologică (fără fum sau mirosuri neplăcute la prima aprindere)





МОЖЛИВІСТЬ ВСТАНОВЛЕННЯ ДЕКОРАТИВНОЇ РАМКИ ПО ЗАВЕРШЕННІ МОНТАЖУ КАМЕРИ / **EN** Possibility to install a decorative frame after the installation of the fireplace is complete / **PL** Możliwość zamontowania ramy ozdobnej po zakończeniu montażu kominka / **DE** Möglichkeit des Einbaus eines dekorativen Rahmens nach Abschluss der Installation der Kammer / **FR** Possibilité d'installer un cadre décoratif à la fin de l'installation de la caméra / **IT** Possibilità di installare una cornice decorativa una volta completata l'installazione della camera / **RO** Se poate monta un cadru decorativ după finalizarea instalării șemineului

НАДМІЦНИЙ ДВЕРНИЙ ПРОФІЛЬ - ПОСИЛЕНА КОНСТРУКЦІЯ ДВЕРЦЯТ, СТІЙКА ДО ВИСОКИХ ТЕМПЕРАТУР / **EN** Heavy-duty door profile - reinforced door design, resistant to high temperatures / **PL** Wytrzymały profil drzwiowy - wzmocniona konstrukcja drzwi, odporna na wysokie temperatury / **DE** Hochbelastbares Türprofil – verstärkte Türkonstruktion, beständig gegen hohe Temperaturen / **FR** Profil de porte ultra résistant - construction renforcée de la porte, résistante aux températures élevées / **IT** Profilo della porta estremamente resistente: design della porta rinforzato, resistente alle alte / **RO** Profil de ușă fiabil - structură de ușă armată rezistentă la temperaturi ridicate

НІМЕЦЬКЕ ТЕРМОСКЛО SCHOTT ROBAX ВИТРИМУЄ ТЕМПЕРАТУРУ ДО 760 °C / **EN** German thermal glass SCHOTT ROBAX withstands temperatures up to 760 °C / **PL** Niemieckie szkło ogniotrwałe SCHOTT ROBAX wytrzymuje temperatury do 760 °C / **DE** Schott-Robax-Thermoglas aus Deutschland hält Temperaturen bis zu 760 °C / **FR** Verre thermique allemand SCHOTT ROBAX supporte des températures jusqu'à 760 °C / **IT** Il vetro termico tedesco SCHOTT ROBAX resiste temperatura fino a 760°C / **RO** Sticlă termorezistentă germană SCHOTT ROBAX - rezistă la temperaturi de până la 760 °C

СИСТЕМА «ЧИСТЕ СКЛО» (ПРАВИЛЬНО СПРЯМОВАНИЙ ПОТІК ПОВІТРЯ ЗАПОБІГАЄ ЗАБРУДНЕННЮ СКЛА) / **EN** «Clean glass» system (properly directed air flow, prevents glass contamination) / **PL** System «Czystej szyby» (odpowiednio ukierunkowany przepływ powietrza, zapobiega zanieczyszczeniu szyby) / **DE** System «Sauberes Glas» (richtig gerichteter Luftstrom verhindert Glasverschmutzung / **FR** Système «Verre propre» (flux d'air correctement orienté évite la contamination de verre) / **IT** Sistema «Vetro pulito» (il flusso d'aria correttamente direzionato previene la contaminazione del vetro) / **RO** Sistem geamuri curate (flux de aer dirijat corespunzător ce previne murdărirea sticlei)

ОПЦІЯ ЗМІНИ ЗАВІС: ВПРАВО / ВЛІВО (БОКОВЕ ВІДКРИТТЯ ДВЕРЦЯТ) / **EN** Option to replace hinges: right / left (side door opening) / **PL** Opcja wymiany zawiasów: prawy / lewy (boczne otwieranie drzwi) / **DE** Möglichkeit, die Vorhänge zu wechseln: rechts/links (seitliche Öffnung der Tür) / **FR** Option de changement d'auvents: à droite/ à gauche (ouverture latérale des portes) / **IT** Opzione cambio cerniera: destra/sinistra (apertura laterale della porta) / **RO** Opțiunea de a înlocui balamalele: dreapta / stânga (deschidere laterală a ușii)

УНІКАЛЬНА КОНСТРУКЦІЯ НІЖОК ЗАБЕЗПЕЧУЄ ЛЕГКИЙ ТА ШВИДКИЙ МОНТАЖ І ВДАЛО ПОЄДНУЄТЬСЯ З КАМІННИМИ РЕШІТКАМИ SAVEN / **EN** The unique design of the legs provides easy and quick instawllation and successfully combines with SAVEN fireplace grilles / **PL** Unikalna konstrukcja nóżek zapewnia łatwy i szybki montaż oraz dobrze łączy się z kratkami kominkowymi SAVEN / **DE** Das eizigartige Design der Füße gewährleistet eine einfache und schnelle Installation und ist erfolgreich mit SAVEN Lüftungsgitter für Kamine kombiniert / **FR** La conception unique des pieds permet une installation facile et rapide et s'associe avec succès aux grilles de cheminée SAVEN / **IT** Il design unico delle gambe garantisce un'installazione facile e veloce e si combina con successo con le griglie per caminetti SAVEN / **RO** Designul unic al picioarelor asigură o instalare ușoară și rapidă și se îmbină perfect cu grilele de șemineu SAVEN

ЄДИНИЙ РЕГУЛЯТОР ГОРІННЯ (УПРАВЛІННЯ ІНТЕНСИВНОСТІ ГОРІННЯ ОДНИМ РЕГУЛЯТОРОМ) / **EN** Single combustion regulator (combustion intensity control with one regulator) / **PL** Pojedynczy regulator spalania (kontrola intensywności spalania jednym regulatorem) / **DE** Der einzige Verbrennungsregulator (Steuerung der Verbrennungsintensität mit einem Regulator) / **FR** Un seul régulateur de combustion (contrôle de l'intensité de la combustion avec un seul régulateur) / **IT** Singolo regolatore di combustione (controllo dell'intensità della combustione con il regolatore) / **RO** Regulator unic de ardere (controlul intensității de ardere cu un singur regulator)

НАДІЙНА ГЕРМЕТИЗАЦІЯ УСІХ ЕЛЕМЕНТІВ ТЕРМОСТІЙКИМ УЩІЛЬНЮВАЧЕМ / **EN** Reliable sealing of all elements with a heat-resistant seal / **PL** Niezawodne uszczelnienie wszystkich elementów żaroodpornym materiałem uszczelniającym / **DE** Zuverlässige Abdichtung aller Elemente mit einer hitzebeständigen Dichtungsmasse / **FR** Scellement fiable de tous les éléments à l'aide d'un mastic résistant à la chaleur / **IT** Sigillatura affidabile di tutti gli elementi con un sigillante resistente al calore / **RO** Etanșarea fiabilă a tuturor elementelor cu un ermetic rezistent la căldură

SAVEN ENERGY 60X50 14.5 KW ECO

SE/60/50



SAVEN – SAVING ENERGY

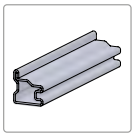

UA НАДМІЦНИЙ ЦІЛЬНОГНУТИЙ СТАЛЕВИЙ ДВЕРНИЙ ПРОФІЛЬ / **EN** EXTRA STRONG STEEL DOOR PROFILE / **PL** WZMOCNIONY STALOWY PROFIL DRZWIOWY / **DE** HOCHBELASTBARES, VOLLSTÄNDIG GEBOGENES STAHLTÜRPROFIL / **FR** PROFIL DE PORTE EN ACIER ENTIÈREMENT COURBÉ ULTRA RÉSISTANT / **IT** PROFILO PORTA IN ACCIAIO TOTALMENTE CURVATO DI ALTA RESISTENZA / **RO** PROFIL DE UȘĂ DIN PROFIL DE OȚEL DURABIL



UA СКЛО
EN GLASS
PL SZYBA
DE GLAS
FR VERRE
IT VETRO
RO STICLĂ

SCHOTT ROBAX®



UA СВІТЛИЙ АБО ЧОРНИЙ ШАМОТ (ТОВЩИНА 35 ММ) / **EN** LIGHT OR BLACK FIRECLAY (THICKNESS 35 MM) / **PL** SZAMOT JASNY LUB CZARNY (GRUBOŚĆ 35 MM) / **DE** HELLE ODER SCHWARZE SCHAMOTTE (DICKE 35 MM) / **FR** ARGILE RÉFRACTAIRE CLAIRE OU NOIRE (EPAISSEUR 35 MM) / **IT** ARGILLA REFRATTARIA CHIARA O NERA (SPESSORE 35 MM) / **RO** ȘAMOTĂ DESCHISĂ SAU NEAGRĂ (GROSIME 35 MM)

SAVEN ENERGY 60X50 BLACK 14.5 KW ECO

SE/60/50/BL





UA РЕГУЛЮВАННЯ ІНТЕНСИВНОСТІ ГОРІННЯ / **EN** BURNING INTENSITY CONTROL / **PL** REGULACJA INTENSYWNOŚCI SPALANIA / **DE** REGULIERUNG DER BRENNINTENSITÄT / **FR** CONTRÔLE DE L'INTENSITÉ DE LA COMBUSTION / **IT** REGOLAZIONE DELL'INTENSITÀ DELLA COMBUSTIONE / **RO** CONTROLUL INTENSITĂȚII COMBUSTIEI



UA НІЖКИ, ЩО РЕГУЛЮЮТЬСЯ / ЛЕГКИЙ МОНТАЖ КАМІННИХ ВЕНТИЛЯЦІЙНИХ РЕШІТОК SAVEN / **EN** EASY INSTALLATION SAVEN FIREPLACE VENTILATION GRILLES / **PL** REGULOWANE NÓŻKI / ŁATWY MONTAŻ WENTYLACYJNYCH KRATEK KOMINKOWYCH SAVEN / **DE** VERSTELLBARE FÜSSE / EINFACHE INSTALLATION VON SAVEN LÜFTUNGSGITTER FÜR KAMINE / **FR** PIEDS AJUSTABLES/INSTALLATION FACILE DES GRILLES D'AÉRATION DE CHEMINÉE / **IT** GAMBE REGOLABILI/ FACILE INSTALLAZIONE DELLE GRIGLIE DI VENTILAZIONE PER CAMINETTO SAVEN / **RO** PICIOARE REGLABILE / INSTALARE FACILĂ PENTRU GRILELE DE VENTILAȚIE SAVEN



UA НИЖНЄ АБО ЗАДНЄ ПІДВЕДЕННЯ ПОВІТРЯ ЗЗОВНІ / **EN** BOTTOM OR REAR EXTERNAL AIR SUPPLY / **PL** DOLNE LUB TYLNE DOPROWADZENIE POWIETRZA Z ZEWNĄTRZ / **DE** LUFTZUFUHR VON AUSSEN UNTEN ODER HINTEN / **FR** ALLIMENTATION EN AIR INFÉRIEURE OU ARRIÈRE DE DÉHORS / **IT** ALIMENTAZIONE D'ARIA INFERIORE O POSTERIORE DALL'ESTERNO / **RO** ADMISIE AER PE CALE INFERIOARĂ ȘI PE CALE POSTERIOARĂ













SAVEN.UA

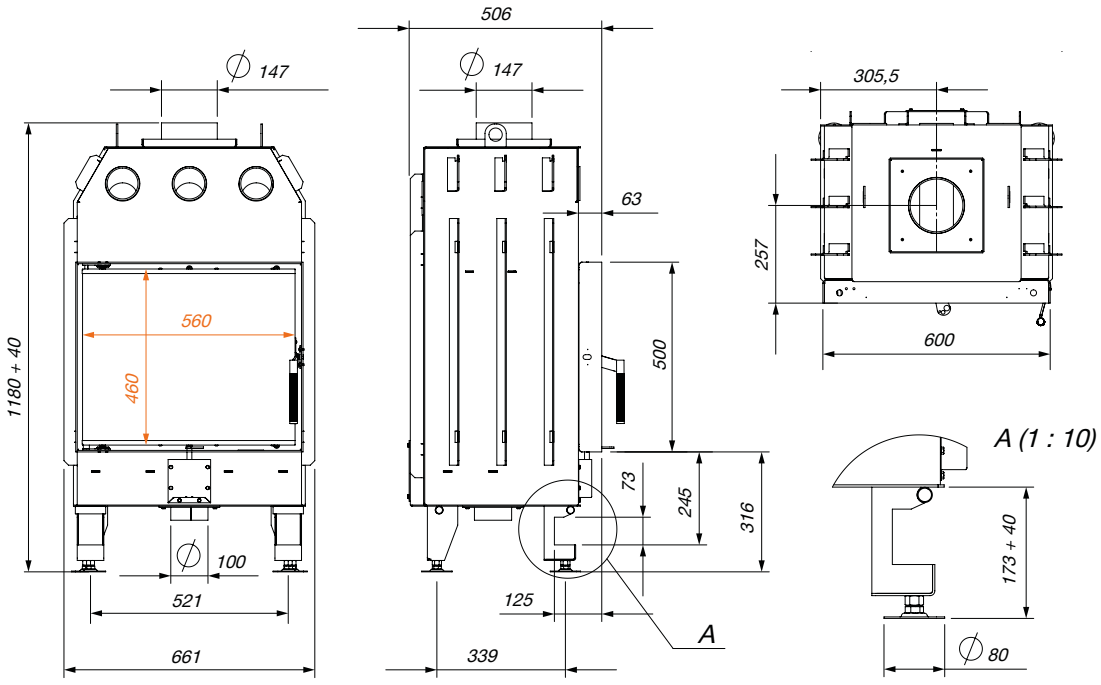

kW	14.5	KG	182	%	78.1		Ø 150		Ø 100		A
	661 / 1180 / 506		m²	145 m² / 363 m³			≥ 1090 cm²				
	560 / 460 / 4			MAX L 500			≥ 725 cm²				

SAVEN ENERGY 70X50 15.1 KW ECO

SE/70/50



S A V E N

SAVEN – SAVING ENERGY

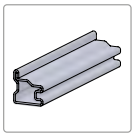

UA НАДМІЦНИЙ ЦІЛЬНОГНУТИЙ СТАЛЕВИЙ ДВЕРНИЙ ПРОФІЛЬ / **EN** EXTRA STRONG STEEL DOOR PROFILE / **PL** WZMOCNIONY STALOWY PROFIL DRZWIOWY / **DE** HOCHBELASTBARES, VOLLSTÄNDIG GEBOGENES STAHLTÜRPROFIL / **FR** PROFIL DE PORTE EN ACIER ENTIÈREMENT COURBÉ ULTRA RÉSISTANT / **IT** PROFILO PORTA IN ACCIAIO TOTALMENTE CURVATO DI ALTA RESISTENZA / **RO** PROFIL DE UȘĂ DIN PROFIL DE OȚEL DURABIL



UA СКЛО
EN GLASS
PL SZYBA
DE GLAS
FR VERRE
IT VETRO
RO STICLĂ

SCHOTT ROBAX®



UA СВІТЛИЙ АБО ЧОРНИЙ ШАМОТ (ТОВЩИНА 35 ММ) / **EN** LIGHT OR BLACK FIRECLAY (THICKNESS 35 MM) / **PL** SZAMOT JASNY LUB CZARNY (GRUBOŚĆ 35 MM) / **DE** HELLE ODER SCHWARZE SCHAMOTTE (DICKE 35 MM) / **FR** ARGILE RÉFRACTAIRE CLAIRE OU NOIRE (EPAISSEUR 35 MM) / **IT** ARGILLA REFRATTARIA CHIARA O NERA (SPESSORE 35 MM) / **RO** ȘAMOTĂ DESCHISĂ SAU NEAGRĂ (GROSIME 35 MM)

SAVEN ENERGY 70X50 BLACK 15.1 KW ECO

SE/70/50/BL





UA РЕГУЛЮВАННЯ ІНТЕНСИВНОСТІ ГОРІННЯ / **EN** BURNING INTENSITY CONTROL / **PL** REGULACJA INTENSYWNOŚCI SPALANIA / **DE** REGULIERUNG DER BRENNINTENSITÄT / **FR** CONTRÔLE DE L'INTENSITÉ DE LA COMBUSTION / **IT** REGOLAZIONE DELL'INTENSITÀ DELLA COMBUSTIONE / **RO** CONTROLUL INTENSITĂȚII COMBUSTIEI



UA НІЖКИ, ЩО РЕГУЛЮЮТЬСЯ / ЛЕГКИЙ МОНТАЖ КАМІННИХ ВЕНТИЛЯЦІЙНИХ РЕШІТОК SAVEN / **EN** EASY INSTALLATION SAVEN FIREPLACE VENTILATION GRILLES / **PL** REGULOWANE NÓŻKI / ŁATWY MONTAŻ WENTYLACYJNYCH KRATEK KOMINKOWYCH SAVEN / **DE** VERSTELLBARE FÜSSE / EINFACHE INSTALLATION VON SAVEN LÜFTUNGSGITTER FÜR KAMINE / **FR** PIEDS AJUSTABLES/INSTALLATION FACILE DES GRILLES D'AÉRATION DE CHEMINÉE / **IT** GAMBE REGOLABILI/ FACILE INSTALLAZIONE DELLE GRIGLIE DI VENTILAZIONE PER CAMINETTO SAVEN / **RO** PICIOARE REGLABILE / INSTALARE FACILĂ PENTRU GRILELE DE VENTILAȚIE SAVEN



UA НИЖНЄ АБО ЗАДНЄ ПІДВЕДЕННЯ ПОВІТРЯ ЗЗОВНІ / **EN** BOTTOM OR REAR EXTERNAL AIR SUPPLY / **PL** DOLNE LUB TYLNE DOPROWADZENIE POWIETRZA Z ZEWNĄTRZ / **DE** LUFTZUFUHR VON AUSSEN UNTEN ODER HINTEN / **FR** ALLIMENTATION EN AIR INFÉRIEURE OU ARRIÈRE DE DÉHORS / **IT** ALIMENTAZIONE D'ARIA INFERIORE O POSTERIORE DALL'ESTERNO / **RO** ADMISIE AER PE CALE INFERIOARĂ ȘI PE CALE POSTERIOARĂ





SAVEN.UA

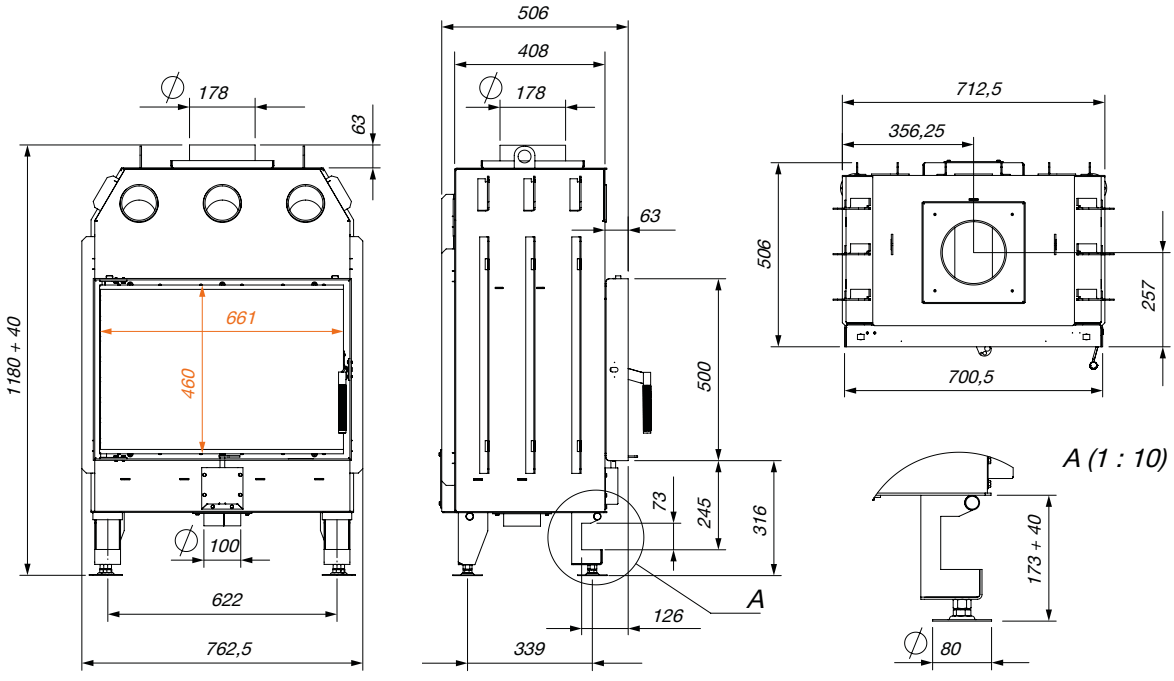

kW	15.1	KG	194	%	78.1	⟷	Ø 180	≈	Ø 100	A B C	A
	762.5 / 1180 / 506	m²	151 m² / 377 m³				≥ 1135 cm²				
	661 / 460 / 4		MAX L 600				≥ 755 cm²				

SAVEN ENERGY 80X50 17.0 KW ECO

SE/80/50



SAVEN – SAVING ENERGY

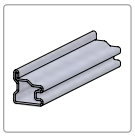

UA НАДМІЦНИЙ ЦІЛЬНОГНУТИЙ СТАЛЕВИЙ ДВЕРНИЙ ПРОФІЛЬ / **EN** EXTRA STRONG STEEL DOOR PROFILE / **PL** WZMOCNIONY STALOWY PROFIL DRZWIOWY / **DE** HOCHBELASTBARES, VOLLSTÄNDIG GEBOGENES STAHLTÜRPROFIL / **FR** PROFIL DE PORTE EN ACIER ENTIÈREMENT COURBÉ ULTRA RÉSISTANT / **IT** PROFILO PORTA IN ACCIAIO TOTALMENTE CURVATO DI ALTA RESISTENZA / **RO** PROFIL DE UȘĂ DIN PROFIL DE OȚEL DURABIL



UA СКЛО
EN GLASS
PL SZYBA
DE GLAS
FR VERRE
IT VETRO
RO STICLĂ

SCHOTT ROBAX®



UA СВІТЛИЙ АБО ЧОРНИЙ ШАМОТ (ТОВЩИНА 35 ММ) / **EN** LIGHT OR BLACK FIRECLAY (THICKNESS 35 MM) / **PL** SZAMOT JASNY LUB CZARNY (GRUBOŚĆ 35 MM) / **DE** HELLE ODER SCHWARZE SCHAMOTTE (DICKE 35 MM) / **FR** ARGILE RÉFRACTAIRE CLAIRE OU NOIRE (EPAISSEUR 35 MM) / **IT** ARGILLA REFRATTARIA CHIARA O NERA (SPESSORE 35 MM) / **RO** ȘAMOTĂ DESCHISĂ SAU NEAGRĂ (GROSIME 35 MM)

SAVEN ENERGY 80X50 BLACK 17.0 KW ECO

SE/80/50/BL





UA РЕГУЛЮВАННЯ ІНТЕНСИВНОСТІ ГОРІННЯ / **EN** BURNING INTENSITY CONTROL / **PL** REGULACJA INTENSYWNOŚCI SPALANIA / **DE** REGULIERUNG DER BRENNINTENSITÄT / **FR** CONTRÔLE DE L'INTENSITÉ DE LA COMBUSTION / **IT** REGOLAZIONE DELL'INTENSITÀ DELLA COMBUSTIONE / **RO** CONTROLUL INTENSITĂȚII COMBUSTIEI



UA НІЖКИ, ЩО РЕГУЛЮЮТЬСЯ / ЛЕГКИЙ МОНТАЖ КАМІННИХ ВЕНТИЛЯЦІЙНИХ РЕШІТОК SAVEN / **EN** EASY INSTALLATION SAVEN FIREPLACE VENTILATION GRILLES / **PL** REGULOWANE NÓŻKI / ŁATWY MONTAŻ WENTYLACYJNYCH KRATEK KOMINKOWYCH SAVEN / **DE** VERSTELLBARE FÜSSE / EINFACHE INSTALLATION VON SAVEN LÜFTUNGSGITTER FÜR KAMINE / **FR** PIEDS AJUSTABLES/INSTALLATION FACILE DES GRILLES D'AÉRATION DE CHEMINÉE / **IT** GAMBE REGOLABILI/ FACILE INSTALLAZIONE DELLE GRIGLIE DI VENTILAZIONE PER CAMINETTO SAVEN / **RO** PICIOARE REGLABILE / INSTALARE FACILĂ PENTRU GRILELE DE VENTILAȚIE SAVEN



UA НИЖНЄ АБО ЗАДНЄ ПІДВЕДЕННЯ ПОВІТРЯ ЗЗОВНІ / **EN** BOTTOM OR REAR EXTERNAL AIR SUPPLY / **PL** DOLNE LUB TYLNE DOPROWADZENIE POWIETRZA Z ZEWNĄTRZ / **DE** LUFTZUFUHR VON AUSSEN UNTEN ODER HINTEN / **FR** ALLIMENTATION EN AIR INFÉRIEURE OU ARRIÈRE DE DÉHORS / **IT** ALIMENTAZIONE D'ARIA INFERIORE O POSTERIORE DALL'ESTERNO / **RO** ADMISIE AER PE CALE INFERIOARĂ ȘI PE CALE POSTERIOARĂ





SAVEN.UA

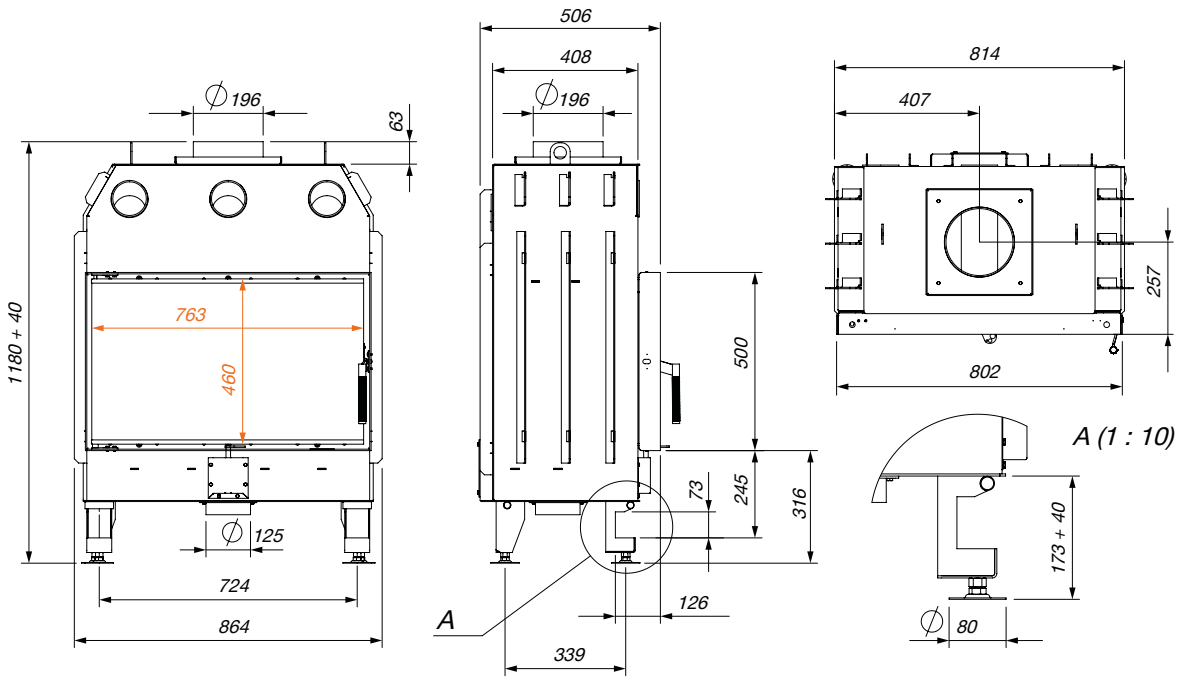

kW	17.0	KG	210	%	81.2	⟷	Ø 200		Ø 125	A B C	A+
	864 / 1180 / 506		m²	170 m² / 425 m³			≥ 1275 cm²				
	763 / 460 / 4			MAX L 700			≥ 850 cm²				

SAVEN ENERGY 90X50 19.0 KW ECO

SE/90/50



SAVEN – SAVING ENERGY

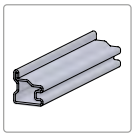

UA НАДМІЦНИЙ ЦІЛЬНОГНУТИЙ СТАЛЕВИЙ ДВЕРНИЙ ПРОФІЛЬ / **EN** EXTRA STRONG STEEL DOOR PROFILE / **PL** WZMOCNIONY STALOWY PROFIL DRZWIOWY / **DE** HOCHBELASTBARES, VOLLSTÄNDIG GEBOGENES STAHLTÜRPROFIL / **FR** PROFIL DE PORTE EN ACIER ENTIÈREMENT COURBÉ ULTRA RÉSISTANT / **IT** PROFILO PORTA IN ACCIAIO TOTALMENTE CURVATO DI ALTA RESISTENZA / **RO** PROFIL DE UȘĂ DIN PROFIL DE OȚEL DURABIL



UA СКЛО
EN GLASS
PL SZYBA
DE GLAS
FR VERRE
IT VETRO
RO STICLĂ

SCHOTT ROBAX®



UA СВІТЛИЙ АБО ЧОРНИЙ ШАМОТ (ТОВЩИНА 35 ММ) / **EN** LIGHT OR BLACK FIRECLAY (THICKNESS 35 MM) / **PL** SZAMOT JASNY LUB CZARNY (GRUBOŚĆ 35 MM) / **DE** HELLE ODER SCHWARZE SCHAMOTTE (DICKE 35 MM) / **FR** ARGILE RÉFRACTAIRE CLAIRE OU NOIRE (EPAISSEUR 35 MM) / **IT** ARGILLA REFRATTARIA CHIARA O NERA (SPESSORE 35 MM) / **RO** ȘAMOTĂ DESCHISĂ SAU NEAGRĂ (GROSIME 35 MM)

SAVEN ENERGY 90X50 BLACK 19.0 KW ECO

SE/90/50/BL





UA РЕГУЛЮВАННЯ ІНТЕНСИВНОСТІ ГОРІННЯ / **EN** BURNING INTENSITY CONTROL / **PL** REGULACJA INTENSYWNOŚCI SPALANIA / **DE** REGULIERUNG DER BRENNINTENSITÄT / **FR** CONTRÔLE DE L'INTENSITÉ DE LA COMBUSTION / **IT** REGOLAZIONE DELL'INTENSITÀ DELLA COMBUSTIONE / **RO** CONTROLUL INTENSITĂȚII COMBUSTIEI



UA НІЖКИ, ЩО РЕГУЛЮЮТЬСЯ / ЛЕГКИЙ МОНТАЖ КАМІННИХ ВЕНТИЛЯЦІЙНИХ РЕШІТОК SAVEN / **EN** EASY INSTALLATION SAVEN FIREPLACE VENTILATION GRILLES / **PL** REGULOWANE NÓŻKI / ŁATWY MONTAŻ WENTYLACYJNYCH KRATEK KOMINKOWYCH SAVEN / **DE** VERSTELLBARE FÜSSE / EINFACHE INSTALLATION VON SAVEN LÜFTUNGSGITTER FÜR KAMINE / **FR** PIEDS AJUSTABLES/INSTALLATION FACILE DES GRILLES D'AÉRATION DE CHEMINÉE / **IT** GAMBE REGOLABILI/ FACILE INSTALLAZIONE DELLE GRIGLIE DI VENTILAZIONE PER CAMINETTO SAVEN / **RO** PICIOARE REGLABILE / INSTALARE FACILĂ PENTRU GRILELE DE VENTILAȚIE SAVEN



UA НИЖНЄ АБО ЗАДНЄ ПІДВЕДЕННЯ ПОВІТРЯ ЗЗОВНІ / **EN** BOTTOM OR REAR EXTERNAL AIR SUPPLY / **PL** DOLNE LUB TYLNE DOPROWADZENIE POWIETRZA Z ZEWNĄTRZ / **DE** LUFTZUFUHR VON AUSSEN UNTEN ODER HINTEN / **FR** ALLIMENTATION EN AIR INFÉRIEURE OU ARRIÈRE DE DÉHORS / **IT** ALIMENTAZIONE D'ARIA INFERIORE O POSTERIORE DALL'ESTERNO / **RO** ADMISIE AER PE CALE INFERIOARĂ ȘI PE CALE POSTERIOARĂ





SAVEN.UA

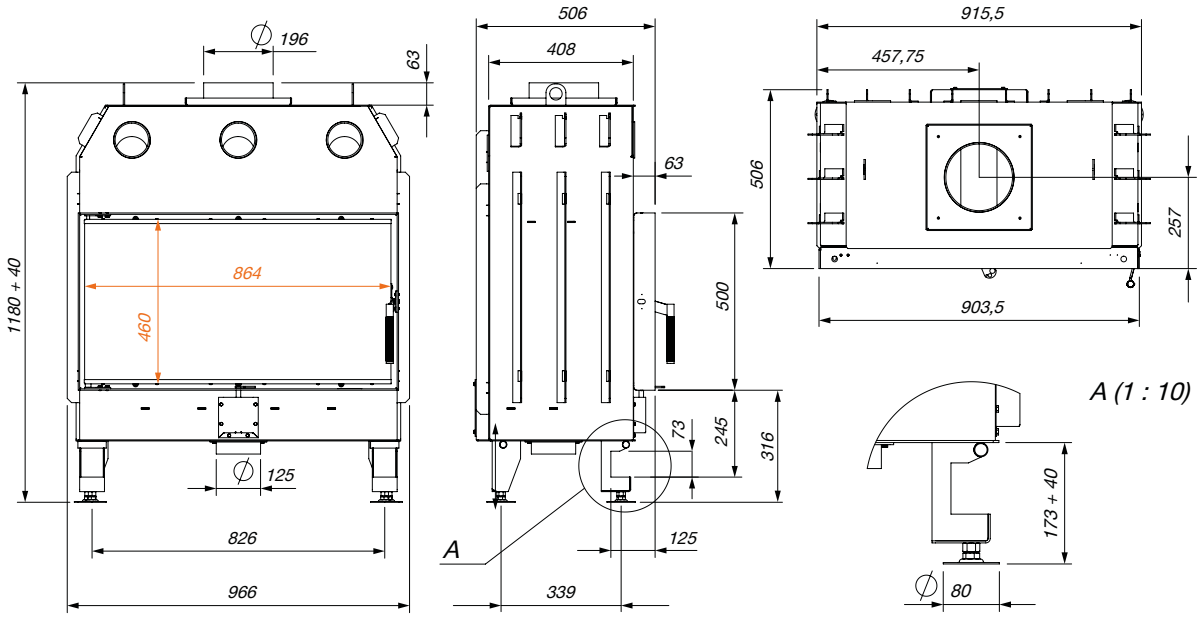

kW	19.0	KG	230	%	82.4	⟷	Ø 200		Ø 125	A B C	A⁺
	965.5 / 1180 / 506		m²	190 m² / 475 m³			≥ 1425 cm²				
	864 / 460 / 4			MAX L 800			≥ 950 cm²				

SAVEN ENERGY 65X50X47L 14.5 KW ECO

SE/65/50/47/L



SAVEN ENERGY 65X50X47L BLACK 14.5 KW ECO

SE/65/50/47/L/BL



S A V E N

SAVEN – SAVING ENERGY

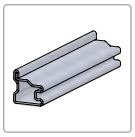

UA НАДМІЦНИЙ ЦІЛЬНОГНУТИЙ СТАЛЕВИЙ ДВЕРНИЙ ПРОФІЛЬ / **EN** EXTRA STRONG STEEL DOOR PROFILE / **PL** WZMOCNIONY STALOWY PROFIL DRZWIOWY / **DE** HOCHBELASTBARES, VOLLSTÄNDIG GEBOGENES STAHLTÜRPROFIL / **FR** PROFIL DE PORTE EN ACIER ENTIÈREMENT COURBÉ ULTRA RÉSISTANT / **IT** PROFILO PORTA IN ACCIAIO TOTALMENTE CURVATO DI ALTA RESISTENZA / **RO** PROFIL DE UȘĂ DIN PROFIL DE OȚEL DURABIL



UA СКЛО
EN GLASS
PL SZYBA
DE GLAS
FR VERRE
IT VETRO
RO STICLĂ

SCHOTT ROBAX®



UA СВІТЛИЙ АБО ЧОРНИЙ ШАМОТ (ТОВЩИНА 35 ММ) / **EN** LIGHT OR BLACK FIRECLAY (THICKNESS 35 MM) / **PL** SZAMOT JASNY LUB CZARNY (GRUBOŚĆ 35 MM) / **DE** HELLE ODER SCHWARZE SCHAMOTTE (DICKE 35 MM) / **FR** ARGILE RÉFRACTAIRE CLAIRE OU NOIRE (EPAISSEUR 35 MM) / **IT** ARGILLA REFRATTARIA CHIARA O NERA (SPESSORE 35 MM) / **RO** ȘAMOTĂ DESCHISĂ SAU NEAGRĂ (GROSIME 35 MM)



UA РЕГУЛЮВАННЯ ІНТЕНСИВНОСТІ ГОРІННЯ / **EN** BURNING INTENSITY CONTROL / **PL** REGULACJA INTENSYWNOŚCI SPALANIA / **DE** REGULIERUNG DER BRENNINTENSITÄT / **FR** CONTRÔLE DE L'INTENSITÉ DE LA COMBUSTION / **IT** REGOLAZIONE DELL'INTENSITÀ DELLA COMBUSTIONE / **RO** CONTROLUL INTENSITĂȚII COMBUSTIEI



UA НІЖКИ, ЩО РЕГУЛЮЮТЬСЯ / ЛЕГКИЙ МОНТАЖ КАМІННИХ ВЕНТИЛЯЦІЙНИХ РЕШІТОК SAVEN / **EN** EASY INSTALLATION SAVEN FIREPLACE VENTILATION GRILLES / **PL** REGULOWANE NÓŻKI / ŁATWY MONTAŻ WENTYLACYJNYCH KRATEK KOMINKOWYCH SAVEN / **DE** VERSTELLBARE FÜSSE / EINFACHE INSTALLATION VON SAVEN LÜFTUNGSGITTER FÜR KAMINE / **FR** PIEDS AJUSTABLES/INSTALLATION FACILE DES GRILLES D'AÉRATION DE CHEMINÉE / **IT** GAMBE REGOLABILI/ FACILE INSTALLAZIONE DELLE GRIGLIE DI VENTILAZIONE PER CAMINETTO SAVEN / **RO** PICIOARE REGLABILE / INSTALARE FACILĂ PENTRU GRILELE DE VENTILAȚIE SAVEN



UA НИЖНЄ АБО ЗАДНЄ ПІДВЕДЕННЯ ПОВІТРЯ ЗЗОВНІ / **EN** BOTTOM OR REAR EXTERNAL AIR SUPPLY / **PL** DOLNE LUB TYLNE DOPROWADZENIE POWIETRZA Z ZEWNĄTRZ / **DE** LUFTZUFUHR VON AUSSEN UNTEN ODER HINTEN / **FR** ALLIMENTATION EN AIR INFÉRIEURE OU ARRIÈRE DE DÉHORS / **IT** ALIMENTAZIONE D'ARIA INFERIORE O POSTERIORE DALL'ESTERNO / **RO** ADMISIE AER PE CALE INFERIOARĂ ȘI PE CALE POSTERIOARĂ





SAVEN.UA

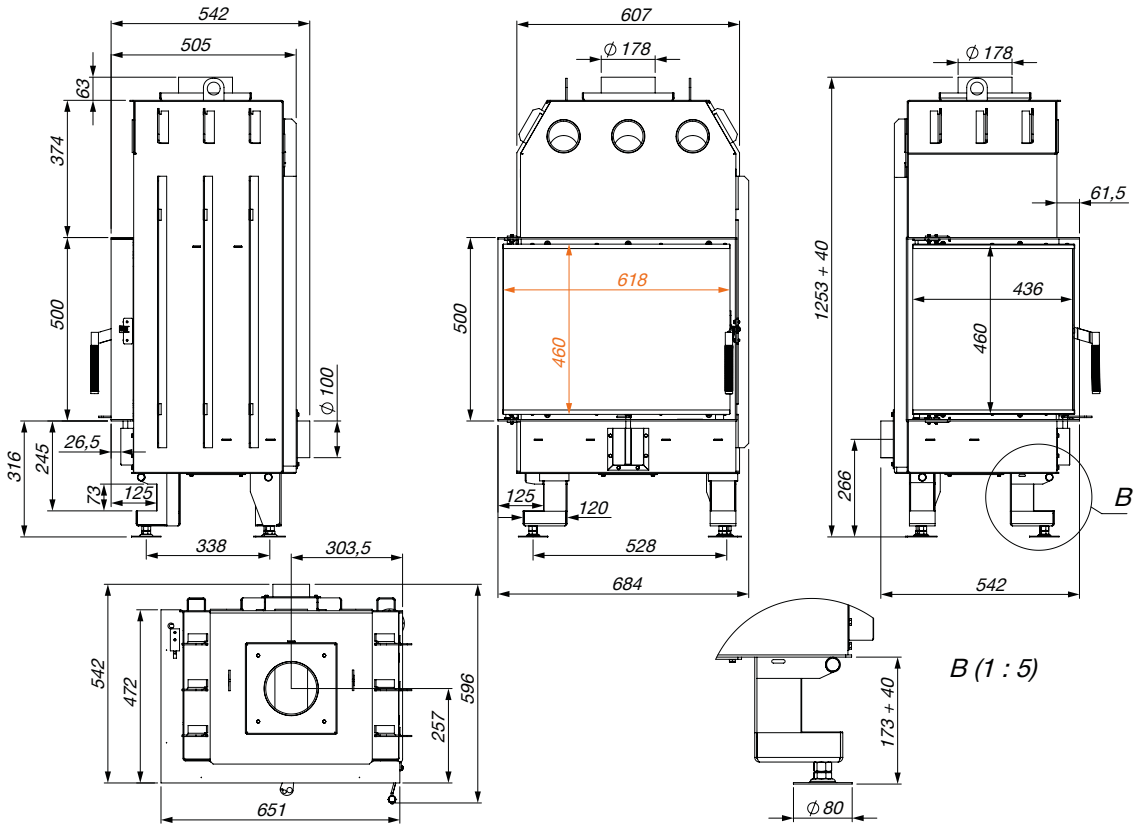

kW	14.5	KG	173	%	79.7		Ø 180		Ø 100		A
	684 / 1253 / 542		m²	145 m² / 363 m³			≥ 1090 cm²		
	618 / 460 / 4 436 / 460 / 4			MAX L 500			≥ 725 cm²		

SAVEN ENERGY 65X50X47R 14.5 KW ECO

SE/65/50/47/R



SAVEN – SAVING ENERGY

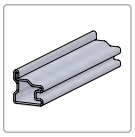

UA НАДМІЦНИЙ ЦІЛЬНОГНУТИЙ СТАЛЕВИЙ ДВЕРНИЙ ПРОФІЛЬ / **EN** EXTRA STRONG STEEL DOOR PROFILE / **PL** WZMOCNIONY STALOWY PROFIL DRZWIOWY / **DE** HOCHBELASTBARES, VOLLSTÄNDIG GEBOGENES STAHLTÜRPROFIL / **FR** PROFIL DE PORTE EN ACIER ENTIÈREMENT COURBÉ ULTRA RÉSISTANT / **IT** PROFILO PORTA IN ACCIAIO TOTALMENTE CURVATO DI ALTA RESISTENZA / **RO** PROFIL DE UȘĂ DIN PROFIL DE OȚEL DURABIL



UA СКЛО
EN GLASS
PL SZYBA
DE GLAS
FR VERRE
IT VETRO
RO STICLĂ

SCHOTT ROBAX®



UA СВІТЛИЙ АБО ЧОРНИЙ ШАМОТ (ТОВЩИНА 35 ММ) / **EN** LIGHT OR BLACK FIRECLAY (THICKNESS 35 MM) / **PL** SZAMOT JASNY LUB CZARNY (GRUBOŚĆ 35 MM) / **DE** HELLE ODER SCHWARZE SCHAMOTTE (DICKE 35 MM) / **FR** ARGILE RÉFRACTAIRE CLAIRE OU NOIRE (EPAISSEUR 35 MM) / **IT** ARGILLA REFRATTARIA CHIARA O NERA (SPESSORE 35 MM) / **RO** ȘAMOTĂ DESCHISĂ SAU NEAGRĂ (GROSIME 35 MM)

SAVEN ENERGY 65X50X47R BLACK 14.5 KW ECO

SE/65/50/47/R/BL





UA РЕГУЛЮВАННЯ ІНТЕНСИВНОСТІ ГОРІННЯ / **EN** BURNING INTENSITY CONTROL / **PL** REGULACJA INTENSYWNOŚCI SPALANIA / **DE** REGULIERUNG DER BRENNINTENSITÄT / **FR** CONTRÔLE DE L'INTENSITÉ DE LA COMBUSTION / **IT** REGOLAZIONE DELL'INTENSITÀ DELLA COMBUSTIONE / **RO** CONTROLUL INTENSITĂȚII COMBUSTIEI



UA НІЖКИ, ЩО РЕГУЛЮЮТЬСЯ / ЛЕГКИЙ МОНТАЖ КАМІННИХ ВЕНТИЛЯЦІЙНИХ РЕШІТОК SAVEN / **EN** EASY INSTALLATION SAVEN FIREPLACE VENTILATION GRILLES / **PL** REGULOWANE NÓŻKI / ŁATWY MONTAŻ WENTYLACYJNYCH KRATEK KOMINKOWYCH SAVEN / **DE** VERSTELLBARE FÜSSE / EINFACHE INSTALLATION VON SAVEN LÜFTUNGSGITTER FÜR KAMINE / **FR** PIEDS AJUSTABLES/INSTALLATION FACILE DES GRILLES D'AÉRATION DE CHEMINÉE / **IT** GAMBE REGOLABILI/ FACILE INSTALLAZIONE DELLE GRIGLIE DI VENTILAZIONE PER CAMINETTO SAVEN / **RO** PICIOARE REGLABILE / INSTALARE FACILĂ PENTRU GRILELE DE VENTILAȚIE SAVEN



UA НИЖНЄ АБО ЗАДНЄ ПІДВЕДЕННЯ ПОВІТРЯ ЗЗОВНІ / **EN** BOTTOM OR REAR EXTERNAL AIR SUPPLY / **PL** DOLNE LUB TYLNE DOPROWADZENIE POWIETRZA Z ZEWNĄTRZ / **DE** LUFTZUFUHR VON AUSSEN UNTEN ODER HINTEN / **FR** ALLIMENTATION EN AIR INFÉRIEURE OU ARRIÈRE DE DÉHORS / **IT** ALIMENTAZIONE D'ARIA INFERIORE O POSTERIORE DALL'ESTERNO / **RO** ADMISIE AER PE CALE INFERIOARĂ ȘI PE CALE POSTERIOARĂ





SAVEN.UA

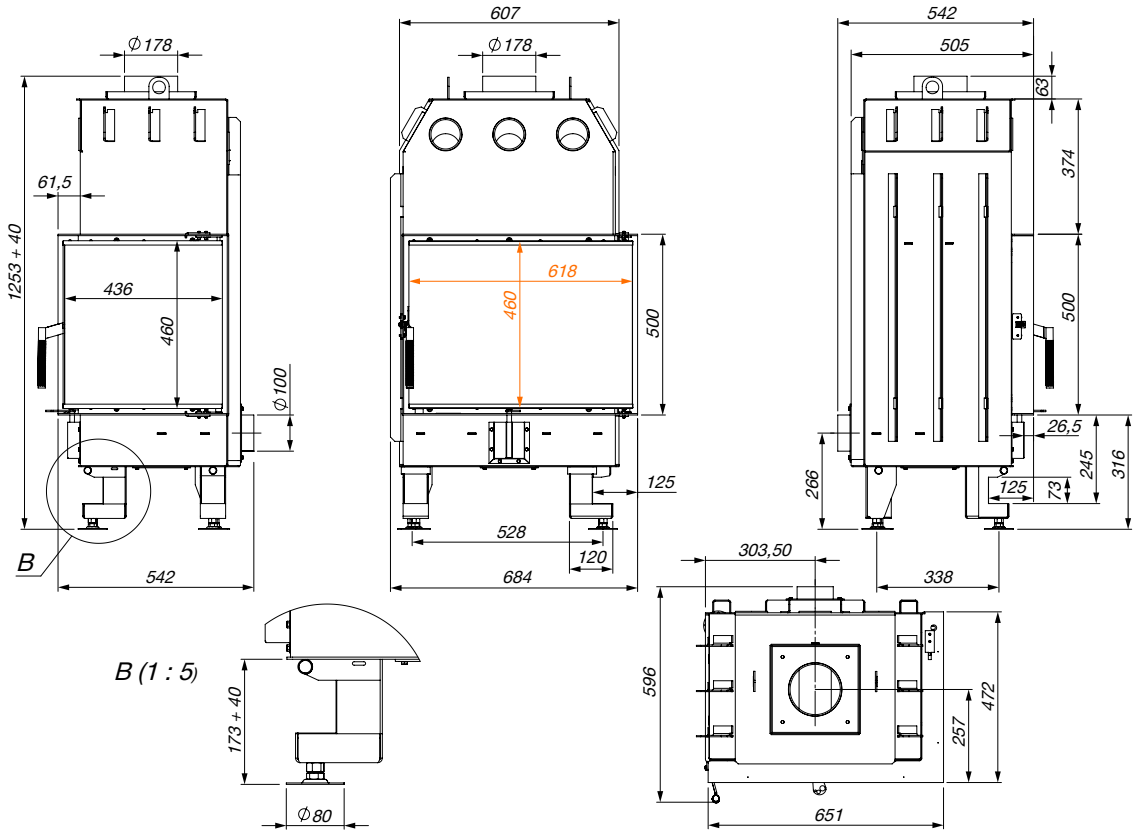

kW	14.5	KG	173	%	79.7	⟷	Ø 180	≈	Ø 100	A B C	A
	684 / 1253 / 542			m²	145 m² / 363 m³			≥ 1090 cm²			
	618 / 460 / 4 436 / 460 / 4				MAX L 500			≥ 725 cm²			

SAVEN ENERGY 75X50X47L 15.1 KW ECO

SE/75/50/47/L



SAVEN – SAVING ENERGY

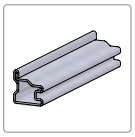

UA НАДМІЦНИЙ ЦІЛЬНОГНУТИЙ СТАЛЕВИЙ ДВЕРНИЙ ПРОФІЛЬ / **EN** EXTRA STRONG STEEL DOOR PROFILE / **PL** WZMOCNIONY STALOWY PROFIL DRZWIOWY / **DE** HOCHBELASTBARES, VOLLSTÄNDIG GEBOGENES STAHLTÜRPROFIL / **FR** PROFIL DE PORTE EN ACIER ENTIÈREMENT COURBÉ ULTRA RÉSISTANT / **IT** PROFILO PORTA IN ACCIAIO TOTALMENTE CURVATO DI ALTA RESISTENZA / **RO** PROFIL DE UȘĂ DIN PROFIL DE OȚEL DURABIL



UA СКЛО
EN GLASS
PL SZYBA
DE GLAS
FR VERRE
IT VETRO
RO STICLĂ

SCHOTT ROBAX®



UA СВІТЛИЙ АБО ЧОРНИЙ ШАМОТ (ТОВЩИНА 35 ММ) / **EN** LIGHT OR BLACK FIRECLAY (THICKNESS 35 MM) / **PL** SZAMOT JASNY LUB CZARNY (GRUBOŚĆ 35 MM) / **DE** HELLE ODER SCHWARZE SCHAMOTTE (DICKE 35 MM) / **FR** ARGILE RÉFRACTAIRE CLAIRE OU NOIRE (EPAISSEUR 35 MM) / **IT** ARGILLA REFRATTARIA CHIARA O NERA (SPESSORE 35 MM) / **RO** ȘAMOTĂ DESCHISĂ SAU NEAGRĂ (GROSIME 35 MM)

SAVEN ENERGY 75X50X47L BLACK 15.1 KW ECO

SE/75/50/47/L/BL





UA РЕГУЛЮВАННЯ ІНТЕНСИВНОСТІ ГОРІННЯ / **EN** BURNING INTENSITY CONTROL / **PL** REGULACJA INTENSYWNOŚCI SPALANIA / **DE** REGULIERUNG DER BRENNINTENSITÄT / **FR** CONTRÔLE DE L'INTENSITÉ DE LA COMBUSTION / **IT** REGOLAZIONE DELL'INTENSITÀ DELLA COMBUSTIONE / **RO** CONTROLUL INTENSITĂȚII COMBUSTIEI



UA НІЖКИ, ЩО РЕГУЛЮЮТЬСЯ / ЛЕГКИЙ МОНТАЖ КАМІННИХ ВЕНТИЛЯЦІЙНИХ РЕШІТОК SAVEN / **EN** EASY INSTALLATION SAVEN FIREPLACE VENTILATION GRILLES / **PL** REGULOWANE NÓŻKI / ŁATWY MONTAŻ WENTYLACYJNYCH KRATEK KOMINKOWYCH SAVEN / **DE** VERSTELLBARE FÜSSE / EINFACHE INSTALLATION VON SAVEN LÜFTUNGSGITTER FÜR KAMINE / **FR** PIEDS AJUSTABLES/INSTALLATION FACILE DES GRILLES D'AÉRATION DE CHEMINÉE / **IT** GAMBE REGOLABILI/ FACILE INSTALLAZIONE DELLE GRIGLIE DI VENTILAZIONE PER CAMINETTO SAVEN / **RO** PICIOARE REGLABILE / INSTALARE FACILĂ PENTRU GRILELE DE VENTILAȚIE SAVEN



UA НИЖНЄ АБО ЗАДНЄ ПІДВЕДЕННЯ ПОВІТРЯ ЗЗОВНІ / **EN** BOTTOM OR REAR EXTERNAL AIR SUPPLY / **PL** DOLNE LUB TYLNE DOPROWADZENIE POWIETRZA Z ZEWNĄTRZ / **DE** LUFTZUFUHR VON AUSSEN UNTEN ODER HINTEN / **FR** ALLIMENTATION EN AIR INFÉRIEURE OU ARRIÈRE DE DÉHORS / **IT** ALIMENTAZIONE D'ARIA INFERIORE O POSTERIORE DALL'ESTERNO / **RO** ADMISIE AER PE CALE INFERIOARĂ ȘI PE CALE POSTERIOARĂ





SAVEN.UA

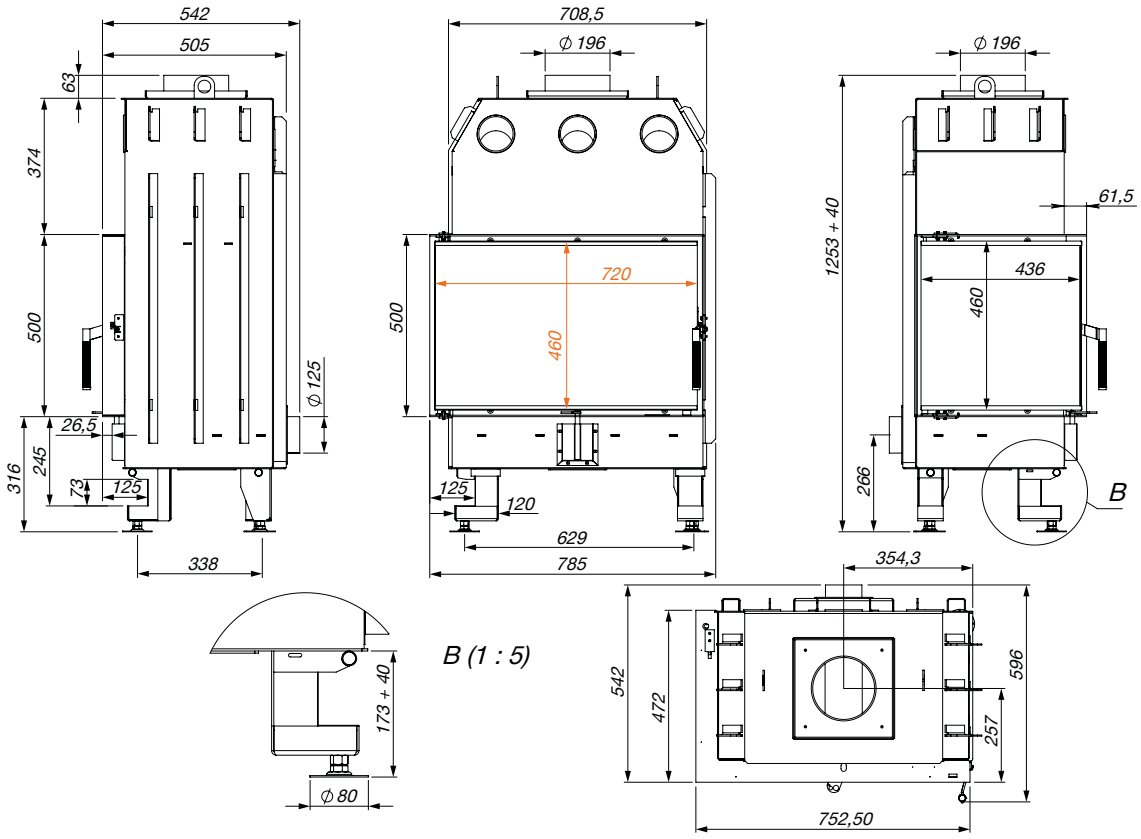

kW	15.1	KG	190	%	79.3	⟷	Ø 200	≈	Ø 125	A B C	A
	785 / 1253 / 542			m²	151 m² / 377 m³			≥ 1135 cm²			
	720 / 460 / 4 436 / 460 / 4				MAX L 600			≥ 755 cm²			

SAVEN ENERGY 75X50X47R 15.1 KW ECO

SE/75/50/47/R



SAVEN ENERGY 75X50X47R BLACK 15.1 KW ECO

SE/75/50/47/R/BL



S A V E N

SAVEN – SAVING ENERGY

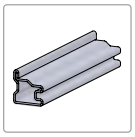

UA НАДМІЦНИЙ ЦІЛЬНОГНУТИЙ СТАЛЕВИЙ ДВЕРНИЙ ПРОФІЛЬ / **EN** EXTRA STRONG STEEL DOOR PROFILE / **PL** WZMOCNIONY STALOWY PROFIL DRZWIOWY / **DE** HOCHBELASTBARES, VOLLSTÄNDIG GEBOGENES STAHLTÜRPROFIL / **FR** PROFIL DE PORTE EN ACIER ENTIÈREMENT COURBÉ ULTRA RÉSISTANT / **IT** PROFILO PORTA IN ACCIAIO TOTALMENTE CURVATO DI ALTA RESISTENZA / **RO** PROFIL DE UȘĂ DIN PROFIL DE OȚEL DURABIL



UA СКЛО
EN GLASS
PL SZYBA
DE GLAS
FR VERRE
IT VETRO
RO STICLĂ

SCHOTT ROBAX®



UA СВІТЛИЙ АБО ЧОРНИЙ ШАМОТ (ТОВЩИНА 35 ММ) / **EN** LIGHT OR BLACK FIRECLAY (THICKNESS 35 MM) / **PL** SZAMOT JASNY LUB CZARNY (GRUBOŚĆ 35 MM) / **DE** HELLE ODER SCHWARZE SCHAMOTTE (DICKE 35 MM) / **FR** ARGILE RÉFRACTAIRE CLAIRE OU NOIRE (EPAISSEUR 35 MM) / **IT** ARGILLA REFRATTARIA CHIARA O NERA (SPESSORE 35 MM) / **RO** ȘAMOTĂ DESCHISĂ SAU NEAGRĂ (GROSIME 35 MM)



UA РЕГУЛЮВАННЯ ІНТЕНСИВНОСТІ ГОРІННЯ / **EN** BURNING INTENSITY CONTROL / **PL** REGULACJA INTENSYWNOŚCI SPALANIA / **DE** REGULIERUNG DER BRENNINTENSITÄT / **FR** CONTRÔLE DE L'INTENSITÉ DE LA COMBUSTION / **IT** REGOLAZIONE DELL'INTENSITÀ DELLA COMBUSTIONE / **RO** CONTROLUL INTENSITĂȚII COMBUSTIEI



UA НІЖКИ, ЩО РЕГУЛЮЮТЬСЯ / ЛЕГКИЙ МОНТАЖ КАМІННИХ ВЕНТИЛЯЦІЙНИХ РЕШІТОК SAVEN / **EN** EASY INSTALLATION SAVEN FIREPLACE VENTILATION GRILLES / **PL** REGULOWANE NÓŻKI / ŁATWY MONTAŻ WENTYLACYJNYCH KRATEK KOMINKOWYCH SAVEN / **DE** VERSTELLBARE FÜSSE / EINFACHE INSTALLATION VON SAVEN LÜFTUNGSGITTER FÜR KAMINE / **FR** PIEDS AJUSTABLES/INSTALLATION FACILE DES GRILLES D'AÉRATION DE CHEMINÉE / **IT** GAMBE REGOLABILI/ FACILE INSTALLAZIONE DELLE GRIGLIE DI VENTILAZIONE PER CAMINETTO SAVEN / **RO** PICIOARE REGLABILE / INSTALARE FACILĂ PENTRU GRILELE DE VENTILAȚIE SAVEN



UA НИЖНЄ АБО ЗАДНЄ ПІДВЕДЕННЯ ПОВІТРЯ ЗЗОВНІ / **EN** BOTTOM OR REAR EXTERNAL AIR SUPPLY / **PL** DOLNE LUB TYLNE DOPROWADZENIE POWIETRZA Z ZEWNĄTRZ / **DE** LUFTZUFUHR VON AUSSEN UNTEN ODER HINTEN / **FR** ALLIMENTATION EN AIR INFÉRIEURE OU ARRIÈRE DE DÉHORS / **IT** ALIMENTAZIONE D'ARIA INFERIORE O POSTERIORE DALL'ESTERNO / **RO** ADMISIE AER PE CALE INFERIOARĂ ȘI PE CALE POSTERIOARĂ





SAVEN.UA

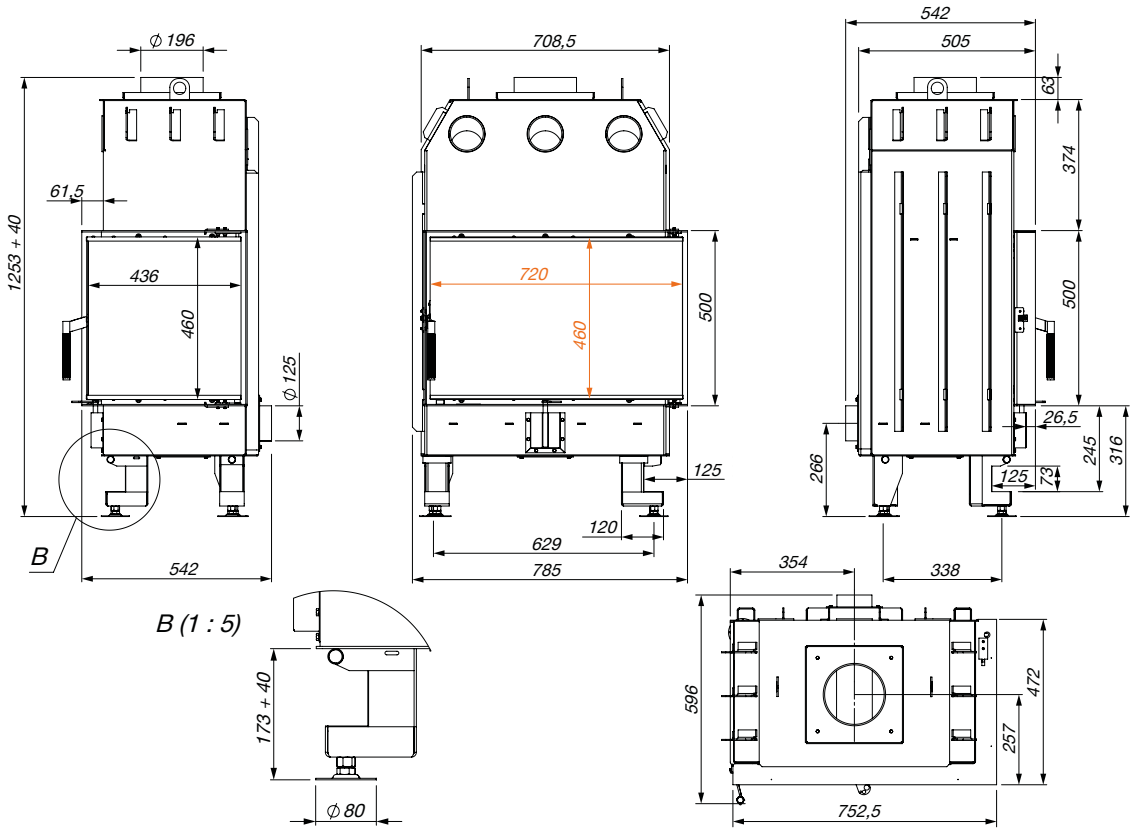

kW	15.1	KG	190	%	79.3	⟷	Ø 200	≈	Ø 125	A B C	A
	785 / 1253 / 542			m²	151 m² / 377 m³			≥ 1135 cm²			
	720 / 460 / 4 436 / 460 / 4				MAX L 600			≥ 755 cm²			

SAVEN ENERGY 85X50X47L 17.0 KW ECO

SE/85/50/47/L



SAVEN ENERGY 85X50X47L BLACK 17.0 KW ECO

SE/85/50/47/L/BL



S A V E N

SAVEN – SAVING ENERGY

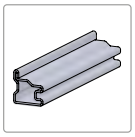

UA НАДМІЦНИЙ ЦІЛЬНОГНУТИЙ СТАЛЕВИЙ ДВЕРНИЙ ПРОФІЛЬ / **EN** EXTRA STRONG STEEL DOOR PROFILE / **PL** WZMOCNIONY STALOWY PROFIL DRZWIOWY / **DE** HOCHBELASTBARES, VOLLSTÄNDIG GEBOGENES STAHLTÜRPROFIL / **FR** PROFIL DE PORTE EN ACIER ENTIÈREMENT COURBÉ ULTRA RÉSISTANT / **IT** PROFILO PORTA IN ACCIAIO TOTALMENTE CURVATO DI ALTA RESISTENZA / **RO** PROFIL DE UȘĂ DIN PROFIL DE OȚEL DURABIL



UA СКЛО
EN GLASS
PL SZYBA
DE GLAS
FR VERRE
IT VETRO
RO STICLĂ

SCHOTT ROBAX®



UA СВІТЛИЙ АБО ЧОРНИЙ ШАМОТ (ТОВЩИНА 35 ММ) / **EN** LIGHT OR BLACK FIRECLAY (THICKNESS 35 MM) / **PL** SZAMOT JASNY LUB CZARNY (GRUBOŚĆ 35 MM) / **DE** HELLE ODER SCHWARZE SCHAMOTTE (DICKE 35 MM) / **FR** ARGILE RÉFRACTAIRE CLAIRE OU NOIRE (EPAISSEUR 35 MM) / **IT** ARGILLA REFRATTARIA CHIARA O NERA (SPESSORE 35 MM) / **RO** ȘAMOTĂ DESCHISĂ SAU NEAGRĂ (GROSIME 35 MM)



UA РЕГУЛЮВАННЯ ІНТЕНСИВНОСТІ ГОРІННЯ / **EN** BURNING INTENSITY CONTROL / **PL** REGULACJA INTENSYWNOŚCI SPALANIA / **DE** REGULIERUNG DER BRENNINTENSITÄT / **FR** CONTRÔLE DE L'INTENSITÉ DE LA COMBUSTION / **IT** REGOLAZIONE DELL'INTENSITÀ DELLA COMBUSTIONE / **RO** CONTROLUL INTENSITĂȚII COMBUSTIEI



UA НІЖКИ, ЩО РЕГУЛЮЮТЬСЯ / ЛЕГКИЙ МОНТАЖ КАМІННИХ ВЕНТИЛЯЦІЙНИХ РЕШІТОК SAVEN / **EN** EASY INSTALLATION SAVEN FIREPLACE VENTILATION GRILLES / **PL** REGULOWANE NÓŻKI / ŁATWY MONTAŻ WENTYLACYJNYCH KRATEK KOMINKOWYCH SAVEN / **DE** VERSTELLBARE FÜSSE / EINFACHE INSTALLATION VON SAVEN LÜFTUNGSGITTER FÜR KAMINE / **FR** PIEDS AJUSTABLES/INSTALLATION FACILE DES GRILLES D'AÉRATION DE CHEMINÉE / **IT** GAMBE REGOLABILI/ FACILE INSTALLAZIONE DELLE GRIGLIE DI VENTILAZIONE PER CAMINETTO SAVEN / **RO** PICIOARE REGLABILE / INSTALARE FACILĂ PENTRU GRILELE DE VENTILAȚIE SAVEN



UA НИЖНЄ АБО ЗАДНЄ ПІДВЕДЕННЯ ПОВІТРЯ ЗЗОВНІ / **EN** BOTTOM OR REAR EXTERNAL AIR SUPPLY / **PL** DOLNE LUB TYLNE DOPROWADZENIE POWIETRZA Z ZEWNĄTRZ / **DE** LUFTZUFUHR VON AUSSEN UNTEN ODER HINTEN / **FR** ALLIMENTATION EN AIR INFÉRIEURE OU ARRIÈRE DE DÉHORS / **IT** ALIMENTAZIONE D'ARIA INFERIORE O POSTERIORE DALL'ESTERNO / **RO** ADMISIE AER PE CALE INFERIOARĂ ȘI PE CALE POSTERIOARĂ





SAVEN.UA

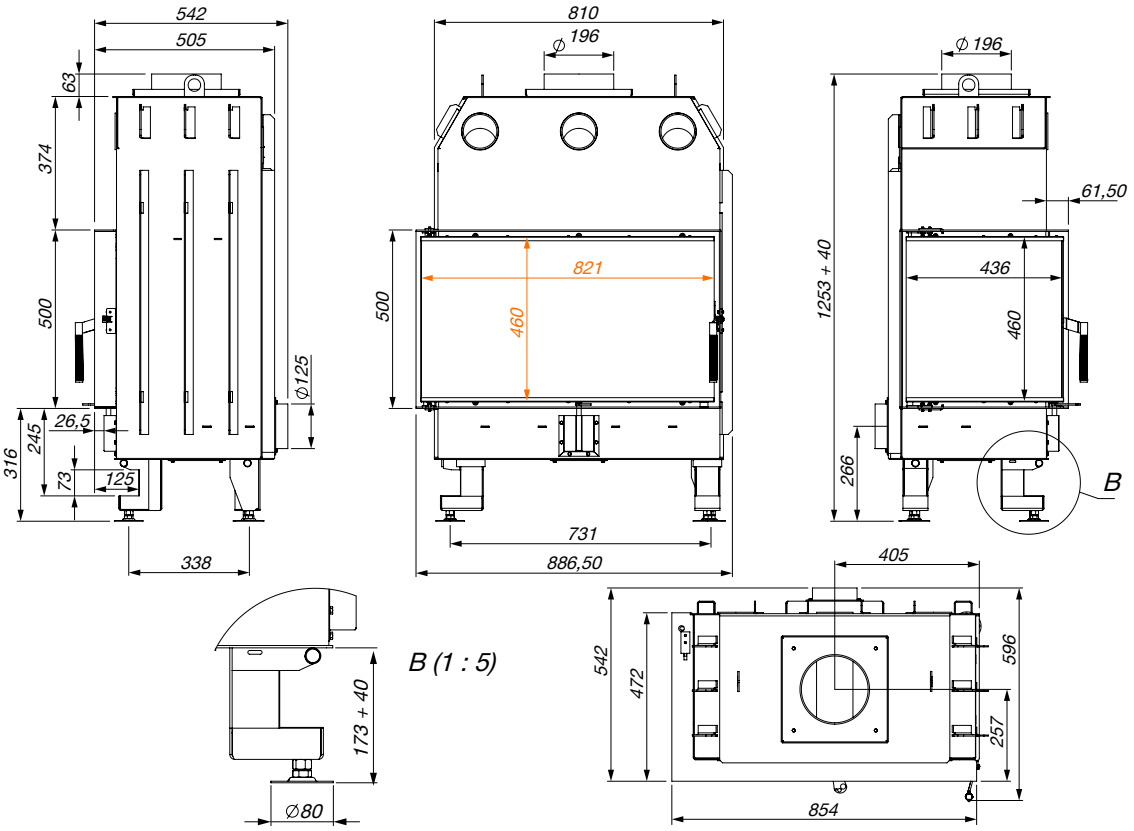

kW	17.0	KG	206	%	78.8	⟷	Ø 200	≈	Ø 125	A B C	A
	886.5 / 1253 / 542	m²	170 m² / 425 m³			≥ 1275 cm²					
	821 / 460 / 4 436 / 460 / 4		MAX L 700			≥ 850 cm²					

SAVEN ENERGY 85X50X47R 17.0 KW ECO

SE/85/50/47/R



SAVEN ENERGY 85X50X47R BLACK 17.0 KW ECO

SE/85/50/47/R/BL



S A V E N

SAVEN – SAVING ENERGY

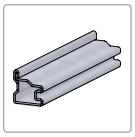

UA НАДМІЦНИЙ ЦІЛЬНОГНУТИЙ СТАЛЕВИЙ ДВЕРНИЙ ПРОФІЛЬ / **EN** EXTRA STRONG STEEL DOOR PROFILE / **PL** WZMOCNIONY STALOWY PROFIL DRZWIOWY / **DE** HOCHBELASTBARES, VOLLSTÄNDIG GEBOGENES STAHLTÜRPROFIL / **FR** PROFIL DE PORTE EN ACIER ENTIÈREMENT COURBÉ ULTRA RÉSISTANT / **IT** PROFILO PORTA IN ACCIAIO TOTALMENTE CURVATO DI ALTA RESISTENZA / **RO** PROFIL DE UȘĂ DIN PROFIL DE OȚEL DURABIL



UA СКЛО
EN GLASS
PL SZYBA
DE GLAS
FR VERRE
IT VETRO
RO STICLĂ

SCHOTT ROBAX®



UA СВІТЛИЙ АБО ЧОРНИЙ ШАМОТ (ТОВЩИНА 35 ММ) / **EN** LIGHT OR BLACK FIRECLAY (THICKNESS 35 MM) / **PL** SZAMOT JASNY LUB CZARNY (GRUBOŚĆ 35 MM) / **DE** HELLE ODER SCHWARZE SCHAMOTTE (DICKE 35 MM) / **FR** ARGILE RÉFRACTAIRE CLAIRE OU NOIRE (EPAISSEUR 35 MM) / **IT** ARGILLA REFRATTARIA CHIARA O NERA (SPESSORE 35 MM) / **RO** ȘAMOTĂ DESCHISĂ SAU NEAGRĂ (GROSIME 35 MM)



UA РЕГУЛЮВАННЯ ІНТЕНСИВНОСТІ ГОРІННЯ / **EN** BURNING INTENSITY CONTROL / **PL** REGULACJA INTENSYWNOŚCI SPALANIA / **DE** REGULIERUNG DER BRENNINTENSITÄT / **FR** CONTRÔLE DE L'INTENSITÉ DE LA COMBUSTION / **IT** REGOLAZIONE DELL'INTENSITÀ DELLA COMBUSTIONE / **RO** CONTROLUL INTENSITĂȚII COMBUSTIEI



UA НІЖКИ, ЩО РЕГУЛЮЮТЬСЯ / ЛЕГКИЙ МОНТАЖ КАМІННИХ ВЕНТИЛЯЦІЙНИХ РЕШІТОК SAVEN / **EN** EASY INSTALLATION SAVEN FIREPLACE VENTILATION GRILLES / **PL** REGULOWANE NÓŻKI / ŁATWY MONTAŻ WENTYLACYJNYCH KRATEK KOMINKOWYCH SAVEN / **DE** VERSTELLBARE FÜSSE / EINFACHE INSTALLATION VON SAVEN LÜFTUNGSGITTER FÜR KAMINE / **FR** PIEDS AJUSTABLES/INSTALLATION FACILE DES GRILLES D'AÉRATION DE CHEMINÉE / **IT** GAMBE REGOLABILI/ FACILE INSTALLAZIONE DELLE GRIGLIE DI VENTILAZIONE PER CAMINETTO SAVEN / **RO** PICIOARE REGLABILE / INSTALARE FACILĂ PENTRU GRILELE DE VENTILAȚIE SAVEN



UA НИЖНЄ АБО ЗАДНЄ ПІДВЕДЕННЯ ПОВІТРЯ ЗЗОВНІ / **EN** BOTTOM OR REAR EXTERNAL AIR SUPPLY / **PL** DOLNE LUB TYLNE DOPROWADZENIE POWIETRZA Z ZEWNĄTRZ / **DE** LUFTZUFUHR VON AUSSEN UNTEN ODER HINTEN / **FR** ALLIMENTATION EN AIR INFÉRIEURE OU ARRIÈRE DE DÉHORS / **IT** ALIMENTAZIONE D'ARIA INFERIORE O POSTERIORE DALL'ESTERNO / **RO** ADMISIE AER PE CALE INFERIOARĂ ȘI PE CALE POSTERIOARĂ





SAVEN.UA

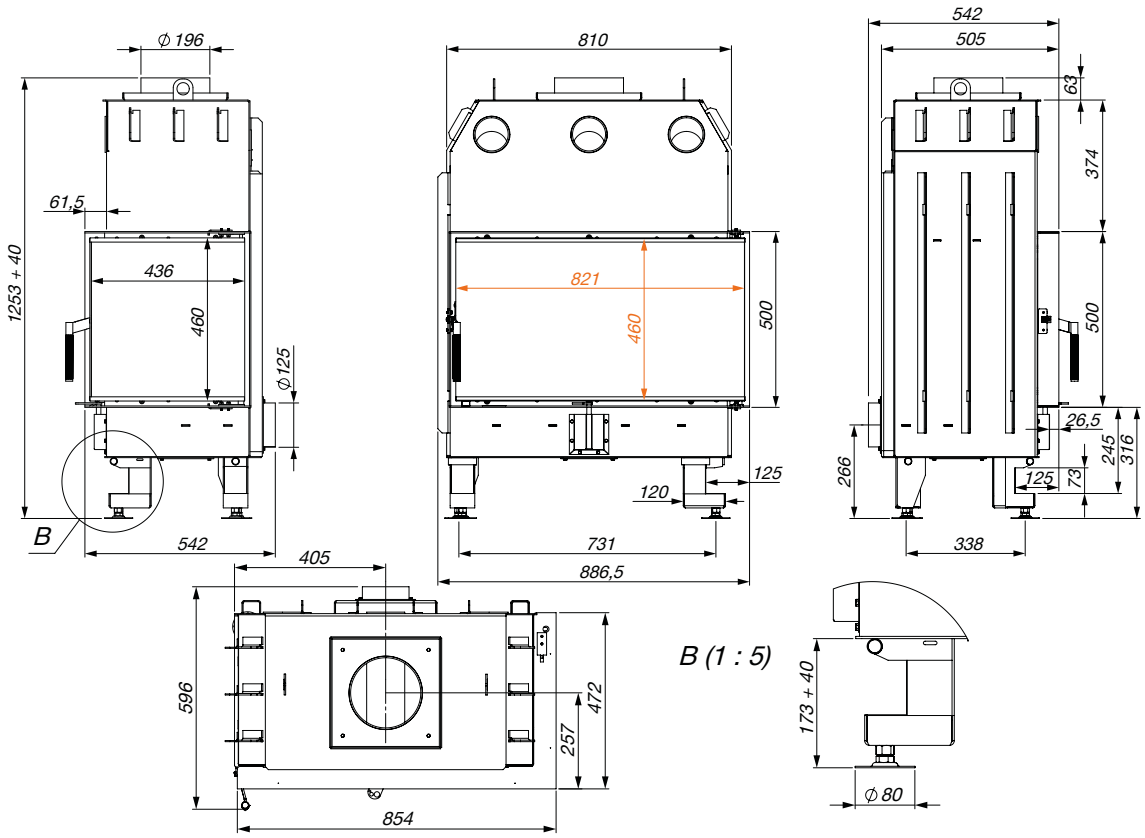

kW	17.0	KG	206	%	78.8	⟷	Ø 200	≈	Ø 125	A B C	A
	886.5 / 1253 / 542			m²	170 m² / 425 m³			≥ 1275 cm²			
	821 / 460 / 4 436 / 460 / 4				MAX L 700			≥ 850 cm²			


SAI


/EN
Energy UP ECO



КОНСТРУКЦІЯ КАМІНІВ SAVEN ENERGY UP ECO

ВИСОКИЙ ДИМОЗБІРНИК ЗБІЛЬШУЄ ПЛОЩУ ТЕПЛООБМІНУ / **EN** High flue smoke collector increases the heat transfer capacity / **PL** Wysoki czopuch zwiększa zdolność wymiany ciepła / **DE** Der hohe Rauchfang vergrößert die Wärmeaustauschfläche / **FR** Le collecteur de fumée élevé augmente la surface d'échange de chaleur / **IT** Una canna fumaria alta aumenta la superficie di scambio termico / **RO** Un coș de fum înalt crește conductivitatea termică

ДИМОХІДНИЙ ПАТРУБОК ВІДВЕДЕННЯ ДИМОХІДНИХ ГАЗІВ / **EN** Flue pipe for extraction of flue gases / **PL** Przewód dymowy do odprowadzania spalin / **DE** Schornsteinabgang für Ableitung der Rauchgase / **FR** Tuyau d'extraction de cheminée des gaz / **IT** Canna fumaria per l'evacuazione dei fumi / **RO** Țeavă de evacuare a gazelor de ardere

РАДІАТОРНІ ПЛАСТИНИ ТА ТРУБИ ЗБІЛЬШУЮТЬ ПЛОЩУ ТА ЕФЕКТИВНІСТЬ ТЕПЛОВІДДАЧІ / **EN** The ribs and pipes on the housing ensure increased heat transfer / **PL** Radiatory i rury na obudowie zapewniają zwiększoną wymianę ciepła / **DE** Heizkörperplatten und-Röhre erhöhen die Fläche und die Effizienz der Wärmeübertragung / **FR** Les plaques et les tuyaux du radiateur augmentent la surface et l'efficacité du transfert de chaleur / **IT** Le piastre e i tubi del radiatore aumentano la superficie e l'efficienza del trasferimento di calore / **RO** Plăcile și țevile radiatorului măresc suprafața și eficiența transferului de căldură

ПОДВІЙНИЙ ДЕФЛЕКТОР ЗБІЛЬШУЄ ШЛЯХ ДИМОВИХ ГАЗІВ, ЩО СПРИЯЄ ПІДВИЩЕННЮ ТЕПЛОВОЇ ПОТУЖНОСТІ / **EN** Double deflector increases the flue gas path, resulting in an increase in heat output / **PL** Podwójny deflektor wydłuża drogę spalin, co przyczynia się do zwiększesnia efektywności cieplnej / **DE** Der doppelte Deflektor vergrößert den Weg der Rauchgase, was zu einer erhöhten Wärmeleistung beiträgt / **FR** Le double déflecteur augmente la trajectoire des gaz de combustion, ce qui augmente la production de chaleur / **IT** Il doppio deflettore aumenta il percorso dei fumi, contribuendo ad aumentare la potenza termica / **RO** Deflectorul dublu crește traseul gazelor de ardere, ceea ce duce la o creștere a randamentului termic

ПІДВІД ПОВІТРЯ ЗЗОВНІ (МОЖЛИВІСТЬ ПІДКЛЮЧЕННЯ ПОДАЧІ ПОВІТРЯ ЗЗАДУ АБО ЗНИЗУ КАМІННОЇ ТОПКИ) / **EN** External air supply (possibility to connect the air supply from behind or from the bottom of the fireplace insert) / **PL** Doprowadzenie powietrza z zewnątrz (możliwość podłączenia dopływu powietrza od tyłu lub od dołu wkładu kominkowego) / **DE** Luftzufuhr von außen (Möglichkeit des Anschlusses der Luftzufuhr von der Rückseite oder von dem Boden des Kamineinsatzes) / **FR** Alimentetion en air de l'extérieur (possibilité de raccorder l'alimentation en air par par l'arrière ou en dessous de la cheminée) / **IT** Alimentazione dell'aria dall'esterno (possibilità di collegare l'alimentazione dell'aria dalla parte posteriore o inferiore del caminetto) / **RO** Alimentare cu aer extern (poate fi conectat la partea din spate sau la partea inferioară a focarului)

ЯКІСНИЙ ЄВРОПЕЙСЬКИЙ ШАМОТ (35 ММ) З АВТОРСЬКИМ ДИЗАЙНОМ ПОДОВЖУЄ ТРИВАЛІСТЬ ТЕПЛОВІДДАЧІ (СВІТЛИЙ / ЧОРНИЙ) / **EN** High-quality European chamotes of author design with a thickness of 35 mm extends the durability of heat effectiveness (light / black) / **PL** Wysokiej jakości europejski szamot (35 mm) w autorskim wykonaniu wydłuża czas przekazywania ciepła (jasny / czarny) / **DE** Hochwertige europäische Schamotte (35 mm) mit einem Autorendesign verlängert die Dauer der Wärmeübertragung (helle / schwarze) / **FR** Argil réfractaire européen de haute qualité (35mm) au design original prolonge la durée du transert de chaleur (claire / noire) / **IT** L'argilla refrattaria europea di alta qualità (35 mm) con design originale prolunga la durata del trasferimento di calore (chiara / nera) / **RO** Șamota refractară europeană de înaltă calitate (35 mm) care crește randamentul termic (deschisă / neagră)

ЕКОЛОГІЧНЕ ФАРБУВАННЯ (НЕ ДИМИТЬ І НЕ ВИДІЛЯЄ НЕПРИЄМНИХ ЗАПАХІВ ПРИ ПЕРШОМУ РОЗПАЛЮВАННІ) / **EN** Environmentally friendly painting (does not smoke or emit unpleasant odors when first ignited) / **PL** Ekologiczne malowanie (nie wydziela dymu i nieprzyjemnych zapachów przy pierwszym odpaleniu) / **DE** Umweltfreundliche Färbung (raucht nicht und gibt keine unangenehmen Gerüche beim ersten Anzünden ab) / **FR** Peinture écologique (ne fume pas et ne n'émet pas d'odeurs désagréables au premier allumage) / **IT** Colorazione ecologica (non fa fumo e non emette odori sgradevoli alla prima accensione) / **RO** Vopsea ecologică (fără fum sau mirosuri neplăcute la prima aprindere)



МОЖЛИВІСТЬ ВСТАНОВЛЕННЯ ДЕКОРАТИВНОЇ РАМКИ ПО ЗАВЕРШЕННІ МОНТАЖУ КАМЕРИ / **EN** Possibility to install a decorative frame after the installation of the fireplace is complete / **PL** Możliwość zamontowania ramy ozdobnej po zakończeniu montażu kominka / **DE** Möglichkeit des Einbaus eines dekorativen Rahmens nach Abschluss der Installation der Kammer / **FR** Possibilité d'installer un cadre décoratif à la fin de l'installation de la caméra / **IT** Possibilità di installare una cornice decorativa una volta completata l'installazione della camera / **RO** Se poate monta un cadru decorativ după finalizarea instalării șemineului

НАДМІЦНИЙ ДВЕРНИЙ ПРОФІЛЬ - ПОСИЛЕНА КОНСТРУКЦІЯ ДВЕРЦЯТ, СТІЙКА ДО ВИСОКИХ ТЕМПЕРАТУР / **EN** Heavy-duty door profile - reinforced door design, resistant to high temperatures / **PL** Wytrzymały profil drzwiowy - wzmocniona konstrukcja drzwi, odporna na wysokie temperatury / **DE** Hochbelastbares Türprofil – verstärkte Türkonstruktion, beständig gegen hohe Temperaturen / **FR** Profil de porte ultra résistant - construction renforcée de la porte, résistante aux températures élevées / **IT** Profilo della porta estremamente resistente: design della porta rinforzato, resistente alle alte / **RO** Profil de ușă fiabil - structură de ușă armată rezistentă la temperaturi ridicate

НІМЕЦЬКЕ ТЕРМОСКЛО SCHOTT ROBAX ВИТРИМУЄ ТЕМПЕРАТУРУ ДО 760 °C / **EN** German thermal glass SCHOTT ROBAX withstands temperatures up to 760 °C / **PL** Niemieckie szkło ogniotrwałe SCHOTT ROBAX wytrzymuje temperatury do 760 °C / **DE** Schott-Robax-Thermoglas aus Deutschland hält Temperaturen bis zu 760 °C / **FR** Verre thermique allemand SCHOTT ROBAX supporte des températures jusqu'à 760 °C / **IT** Il vetro termico tedesco SCHOTT ROBAX resiste temperatura fino a 760°C / **RO** Sticlă termorezistentă germană SCHOTT ROBAX - rezistă la temperaturi de până la 760 °C

СИСТЕМА «ЧИСТЕ СКЛО» (ПРАВИЛЬНО СПРЯМОВАНИЙ ПОТІК ПОВІТРЯ ЗАПОБІГАЄ ЗАБРУДНЕННЮ СКЛА) / **EN** «Clean glass» system (properly directed air flow, prevents glass contamination) / **PL** System «Czystej szyby» (odpowiednio ukierunkowany przepływ powietrza, zapobiega zanieczyszczeniu szyby) / **DE** System «Sauberes Glas» (richtig gerichteter Luftstrom verhindert Glasverschmutzung / **FR** Système «Verre propre» (flux d'air correctement orienté évite la contamination de verre) / **IT** Sistema «Vetro pulito» (il flusso d'aria correttamente direzionato previene la contaminazione del vetro) / **RO** Sistem geamuri curate (flux de aer dirijat corespunzător ce previne murdărirea sticlei)

МЕХАНІЗМ ГІЛЬЙОТИНИ (ДЛЯ ОСНОВНОГО КОРИСТУВАННЯ) І БІЧНЕ ВІДКРИТТЯ ДВЕРЦЯТ ВПРАВО (ДЛЯ ТЕХНІЧНОГО ОБСЛУГОВУВАННЯ) / **EN** Guillotine mechanism for regular use, and sideways opening to the right for maintenance / **PL** Mechanizm gilotyny (do codziennego użytkowania) oraz boczne otwieranie drzwi w prawo (do konserwacji) / **DE** Guillotine-Mechanismus (für die Hauptnutzung) und seitliches Öffnen der Tür nach rechts (für die Wartung) / **FR** Mécanisme de guillotine (pour l'utilisation de base) et porte latérale s'ouvrant vers la droite (pour l'entretien) / **IT** Meccanismo a ghigliottina (per uso principale) e apertura laterale della porta a destra (per manutenzione) / **RO** mecanism cu ghilotină (pentru utilizare de bază) și ușă laterală cu deschidere spre dreapta (pentru mentenanță)

КОНСТРУКЦІЯ НІЖОК ЗАБЕЗПЕЧУЄ ЛЕГКИЙ ТА ШВИДКИЙ МОНТАЖ / **EN** Design of the legs provides easy and quick installation / **PL** konstrukcja nóżek zapewnia łatwy i szybki montaż / **DE** Design der Füße gewährleistet eine einfache und schnelle Installation / **FR** La conception des pieds assure une installation facile et rapide / **IT** Il design delle gambe garantisce un'installazione facile e veloce / **RO** Designul al picioarelor asigură o instalare ușoară și rapidă

ЄДИНИЙ РЕГУЛЯТОР ГОРІННЯ (УПРАВЛІННЯ ІНТЕНСИВНОСТІ ГОРІННЯ ОДНИМ РЕГУЛЯТОРОМ) / **EN** Single combustion regulator (combustion intensity control with one regulator) / **PL** Pojedynczy regulator spalania (kontrola intensywności spalania jednym regulatorem) / **DE** Der einzige Verbrennungsregulator (Steuerung der Verbrennungsintensität mit einem Regulator) / **FR** Un seul régulateur de combustion (contrôle de l'intensité de la combustion avec un seul régulateur) / **IT** Singolo regolatore di combustione (controllo dell'intensità della combustione con il regolatore) / **RO** Regulator unic de ardere (controlul intensității de ardere cu un singur regulator)

НАДІЙНА ГЕРМЕТИЗАЦІЯ УСІХ ЕЛЕМЕНТІВ ТЕРМОСТІЙКИМ УЩІЛЬНЮВАЧЕМ / **EN** Reliable sealing of all elements with a heat-resistant seal / **PL** Niezawodne uszczelnienie wszystkich elementów żaroodpornym materiałem uszczelniającym / **DE** Zuverlässige Abdichtung aller Elemente mit einer hitzebeständigen Dichtungsmasse / **FR** Scellement fiable de tous les éléments à l'aide d'un mastic résistant à la chaleur / **IT** Sigillatura affidabile di tutti gli elementi con un sigillante resistente al calore / **RO** Etanșarea fiabilă a tuturor elementelor cu un ermetic rezistent la căldură

SAVEN ENERGY UP 80X50 17.0 KW ECO

SE/80/50/UP



SAVEN – SAVING ENERGY

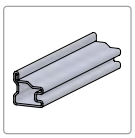

UA НАДМІЦНИЙ ЦІЛЬНОГНУТИЙ СТАЛЕВИЙ ДВЕРНИЙ ПРОФІЛЬ / **EN** EXTRA STRONG STEEL DOOR PROFILE / **PL** WZMOCNIONY STALOWY PROFIL DRZWIOWY / **DE** HOCHBELASTBARES, VOLLSTÄNDIG GEBOGENES STAHLTÜRPROFIL / **FR** PROFIL DE PORTE EN ACIER ENTIÈREMENT COURBÉ ULTRA RÉSISTANT / **IT** PROFILO PORTA IN ACCIAIO TOTALMENTE CURVATO DI ALTA RESISTENZA / **RO** PROFIL DE UȘĂ DIN PROFIL DE OȚEL DURABIL



UA СКЛО
EN GLASS
PL SZYBA
DE GLAS
FR VERRE
IT VETRO
RO STICLĂ

SCHOTT ROBAX®



UA СВІТЛИЙ АБО ЧОРНИЙ ШАМОТ (ТОВЩИНА 35 ММ) / **EN** LIGHT OR BLACK FIRECLAY (THICKNESS 35 MM) / **PL** SZAMOT JASNY LUB CZARNY (GRUBOŚĆ 35 MM) / **DE** HELLE ODER SCHWARZE SCHAMOTTE (DICKE 35 MM) / **FR** ARGILE RÉFRACTAIRE CLAIRE OU NOIRE (EPAISSEUR 35 MM) / **IT** ARGILLA REFRATTARIA CHIARA O NERA (SPESSORE 35 MM) / **RO** ȘAMOTĂ DESCHISĂ SAU NEAGRĂ (GROSIME 35 MM)

SAVEN ENERGY UP 80X50 BLACK 17.0 KW ECO

SE/80/50/UP/BL





UA РЕГУЛЮВАННЯ ІНТЕНСИВНОСТІ ГОРІННЯ / **EN** BURNING INTENSITY CONTROL / **PL** REGULACJA INTENSYWNOŚCI SPALANIA / **DE** REGULIERUNG DER BRENNINTENSITÄT / **FR** CONTRÔLE DE L'INTENSITÉ DE LA COMBUSTION / **IT** REGOLAZIONE DELL'INTENSITÀ DELLA COMBUSTIONE / **RO** CONTROLUL INTENSITĂȚII COMBUSTIEI



UA НІЖКИ, ЩО РЕГУЛЮЮТЬСЯ / ЛЕГКИЙ МОНТАЖ / **EN** ADJUSTABLE LEGS / EASY INSTALLATION / **PL** REGULOWANE NÓŻKI / ŁATWY MONTAŻ / **DE** VERSTELLBARE FÜSSE / EINFACHE INSTALLATION / **FR** PIEDS AJUSTABLES / INSTALLATION FACILE / **IT** GAMBE REGOLABILI / FACILE INSTALLAZIONE / **RO** PICIOARE REGLABILE / INSTALARE FACILĂ



UA НИЖНЄ АБО ЗАДНЄ ПІДВЕДЕННЯ ПОВІТРЯ ЗЗОВНІ / **EN** BOTTOM OR REAR EXTERNAL AIR SUPPLY / **PL** DOLNE LUB TYLNE DOPROWADZENIE POWIETRZA Z ZEWNĄTRZ / **DE** LUFTZUFUHR VON AUSSEN UNTEN ODER HINTEN / **FR** ALLIMENTATION EN AIR INFÉRIEURE OU ARRIÈRE DE DÉHORS / **IT** ALIMENTAZIONE D'ARIA INFERIORE O POSTERIORE DALL'ESTERNO / **RO** ADMISIE AER PE CALE INFERIOARĂ ȘI PE CALE POSTERIOARĂ





SAVEN.UA

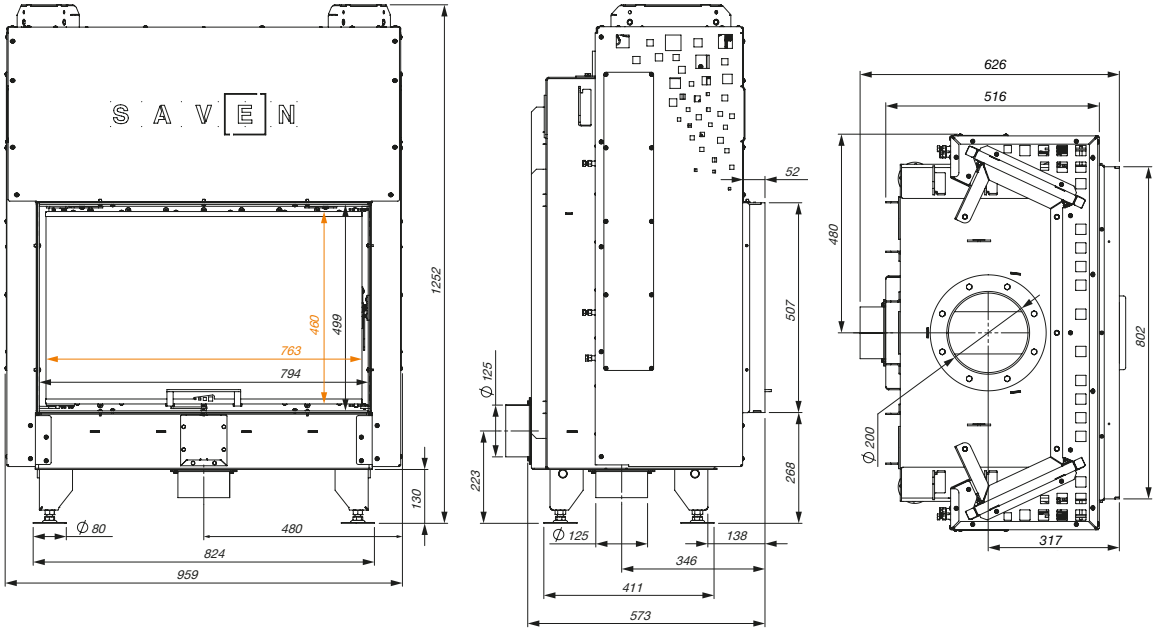

kW	17.0	KG	269	%	81.2	⟷	Ø 200		Ø 125	A+
	959 / 1252 / 573	m²	170 m² / 425 m³		≥ 1275 cm²					
	763 / 460 / 4		MAX L 700		≥ 850 cm²					

SAVEN Energy Up ECO

SAVEN ENERGY UP 90X50 19.0 KW ECO

SE/90/50/UP



SAVEN – SAVING ENERGY

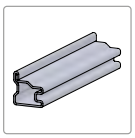

UA НАДМІЦНИЙ ЦІЛЬНОГНУТИЙ СТАЛЕВИЙ ДВЕРНИЙ ПРОФІЛЬ / **EN** EXTRA STRONG STEEL DOOR PROFILE / **PL** WZMOCNIONY STALOWY PROFIL DRZWIOWY / **DE** HOCHBELASTBARES, VOLLSTÄNDIG GEBOGENES STAHLTÜRPROFIL / **FR** PROFIL DE PORTE EN ACIER ENTIÈREMENT COURBÉ ULTRA RÉSISTANT / **IT** PROFILO PORTA IN ACCIAIO TOTALMENTE CURVATO DI ALTA RESISTENZA / **RO** PROFIL DE UȘĂ DIN PROFIL DE OȚEL DURABIL



UA СКЛО
EN GLASS
PL SZYBA
DE GLAS
FR VERRE
IT VETRO
RO STICLĂ

SCHOTT ROBAX®



UA СВІТЛИЙ АБО ЧОРНИЙ ШАМОТ (ТОВЩИНА 35 ММ) / **EN** LIGHT OR BLACK FIRECLAY (THICKNESS 35 MM) / **PL** SZAMOT JASNY LUB CZARNY (GRUBOŚĆ 35 MM) / **DE** HELLE ODER SCHWARZE SCHAMOTTE (DICKE 35 MM) / **FR** ARGILE RÉFRACTAIRE CLAIRE OU NOIRE (EPAISSEUR 35 MM) / **IT** ARGILLA REFRATTARIA CHIARA O NERA (SPESSORE 35 MM) / **RO** ȘAMOTĂ DESCHISĂ SAU NEAGRĂ (GROSIME 35 MM)

SAVEN ENERGY UP 90X50 BLACK 19.0 KW ECO

SE/90/50/UP/BL





UA РЕГУЛЮВАННЯ ІНТЕНСИВНОСТІ ГОРІННЯ / **EN** BURNING INTENSITY CONTROL / **PL** REGULACJA INTENSYWNOŚCI SPALANIA / **DE** REGULIERUNG DER BRENNINTENSITÄT / **FR** CONTRÔLE DE L'INTENSITÉ DE LA COMBUSTION / **IT** REGOLAZIONE DELL'INTENSITÀ DELLA COMBUSTIONE / **RO** CONTROLUL INTENSITĂȚII COMBUSTIEI



UA НІЖКИ, ЩО РЕГУЛЮЮТЬСЯ / ЛЕГКИЙ МОНТАЖ / **EN** ADJUSTABLE LEGS / EASY INSTALLATION / **PL** REGULOWANE NÓŻKI / ŁATWY MONTAŻ / **DE** VERSTELLBARE FÜSSE / EINFACHE INSTALLATION / **FR** PIEDS AJUSTABLES / INSTALLATION FACILE / **IT** GAMBE REGOLABILI / FACILE INSTALLAZIONE / **RO** PICIOARE REGLABILE / INSTALARE FACILĂ



UA НИЖНЄ АБО ЗАДНЄ ПІДВЕДЕННЯ ПОВІТРЯ ЗЗОВНІ / **EN** BOTTOM OR REAR EXTERNAL AIR SUPPLY / **PL** DOLNE LUB TYLNE DOPROWADZENIE POWIETRZA Z ZEWNĄTRZ / **DE** LUFTZUFUHR VON AUSSEN UNTEN ODER HINTEN / **FR** ALLIMENTATION EN AIR INFÉRIEURE OU ARRIÈRE DE DÉHORS / **IT** ALIMENTAZIONE D'ARIA INFERIORE O POSTERIORE DALL'ESTERNO / **RO** ADMISIE AER PE CALE INFERIOARĂ ȘI PE CALE POSTERIOARĂ

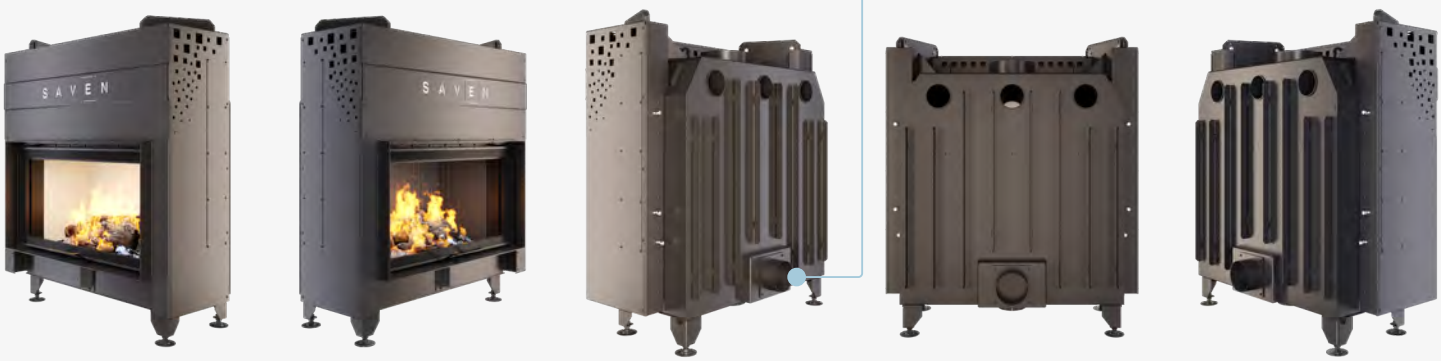



SAVEN.UA

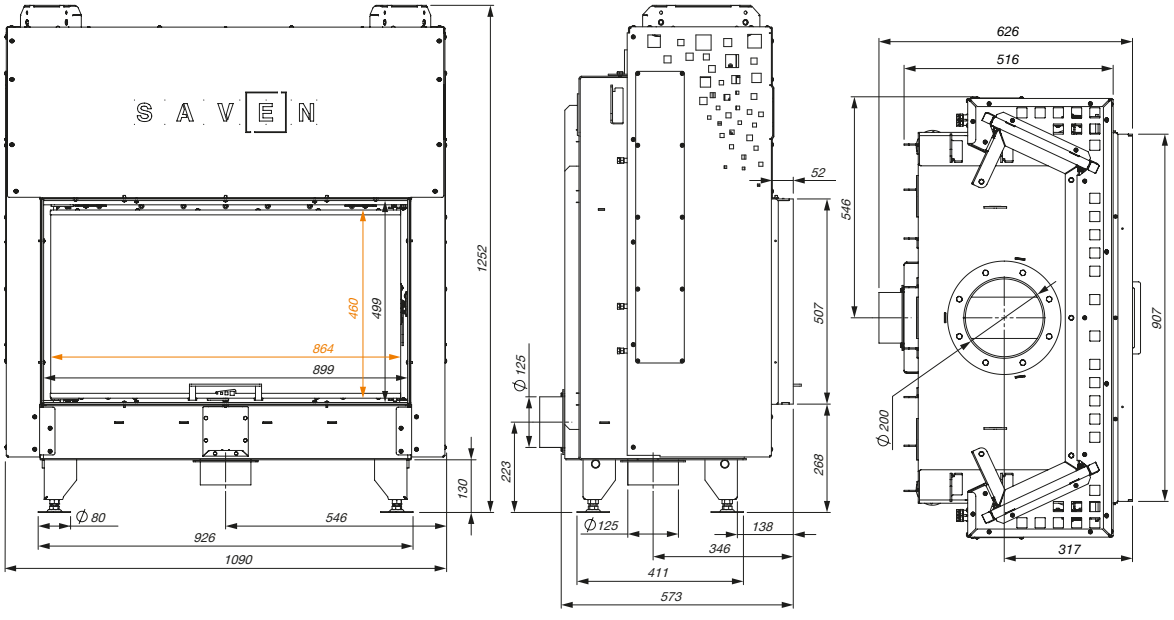

kW	19.0	KG	300	%	82.4	⟷	Ø 200	Ø 125	A+
	1090 / 1252 / 574	m²	190 m² / 475 m³		≥ 1425 cm²				
	864 / 460 / 4		MAX L 800		≥ 950cm²				

SAVEN ENERGY UP 75X50X47L 15.1 KW ECO

SE/75/50/47/L/UP



SAVEN – SAVING ENERGY

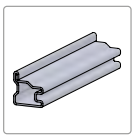

UA НАДМІЦНИЙ ЦІЛЬНОГНУТИЙ СТАЛЕВИЙ ДВЕРНИЙ ПРОФІЛЬ / **EN** EXTRA STRONG STEEL DOOR PROFILE / **PL** WZMOCNIONY STALOWY PROFIL DRZWIOWY / **DE** HOCHBELASTBARES, VOLLSTÄNDIG GEBOGENES STAHLTÜRPROFIL / **FR** PROFIL DE PORTE EN ACIER ENTIÈREMENT COURBÉ ULTRA RÉSISTANT / **IT** PROFILO PORTA IN ACCIAIO TOTALMENTE CURVATO DI ALTA RESISTENZA / **RO** PROFIL DE UȘĂ DIN PROFIL DE OȚEL DURABIL



UA СКЛО
EN GLASS
PL SZYBA
DE GLAS
FR VERRE
IT VETRO
RO STICLĂ

SCHOTT ROBAX®



UA СВІТЛИЙ АБО ЧОРНИЙ ШАМОТ (ТОВЩИНА 35 ММ) / **EN** LIGHT OR BLACK FIRECLAY (THICKNESS 35 MM) / **PL** SZAMOT JASNY LUB CZARNY (GRUBOŚĆ 35 MM) / **DE** HELLE ODER SCHWARZE SCHAMOTTE (DICKE 35 MM) / **FR** ARGILE RÉFRACTAIRE CLAIRE OU NOIRE (EPAISSEUR 35 MM) / **IT** ARGILLA REFRATTARIA CHIARA O NERA (SPESSORE 35 MM) / **RO** ȘAMOTĂ DESCHISĂ SAU NEAGRĂ (GROSIME 35 MM)

SAVEN ENERGY UP 75X50X47L BLACK 15.1 KW ECO

SE/75/50/47/L/UP/BL





UA РЕГУЛЮВАННЯ ІНТЕНСИВНОСТІ ГОРІННЯ / **EN** BURNING INTENSITY CONTROL / **PL** REGULACJA INTENSYWNOŚCI SPALANIA / **DE** REGULIERUNG DER BRENNINTENSITÄT / **FR** CONTRÔLE DE L'INTENSITÉ DE LA COMBUSTION / **IT** REGOLAZIONE DELL'INTENSITÀ DELLA COMBUSTIONE / **RO** CONTROLUL INTENSITĂȚII COMBUSTIEI



UA НІЖКИ, ЩО РЕГУЛЮЮТЬСЯ / ЛЕГКИЙ МОНТАЖ / **EN** ADJUSTABLE LEGS / EASY INSTALLATION / **PL** REGULOWANE NÓŻKI / ŁATWY MONTAŻ / **DE** VERSTELLBARE FÜSSE / EINFACHE INSTALLATION / **FR** PIEDS AJUSTABLES / INSTALLATION FACILE / **IT** GAMBE REGOLABILI / FACILE INSTALLAZIONE / **RO** PICIOARE REGLABILE / INSTALARE FACILĂ



UA НИЖНЄ АБО ЗАДНЄ ПІДВЕДЕННЯ ПОВІТРЯ ЗЗОВНІ / **EN** BOTTOM OR REAR EXTERNAL AIR SUPPLY / **PL** DOLNE LUB TYLNE DOPROWADZENIE POWIETRZA Z ZEWNĄTRZ / **DE** LUFTZUFUHR VON AUSSEN UNTEN ODER HINTEN / **FR** ALLIMENTATION EN AIR INFÉRIEURE OU ARRIÈRE DE DÉHORS / **IT** ALIMENTAZIONE D'ARIA INFERIORE O POSTERIORE DALL'ESTERNO / **RO** ADMISIE AER PE CALE INFERIOARĂ ȘI PE CALE POSTERIOARĂ







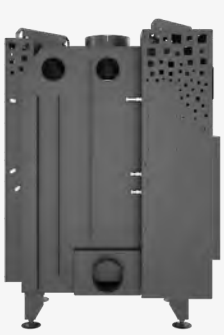





SAVEN.UA

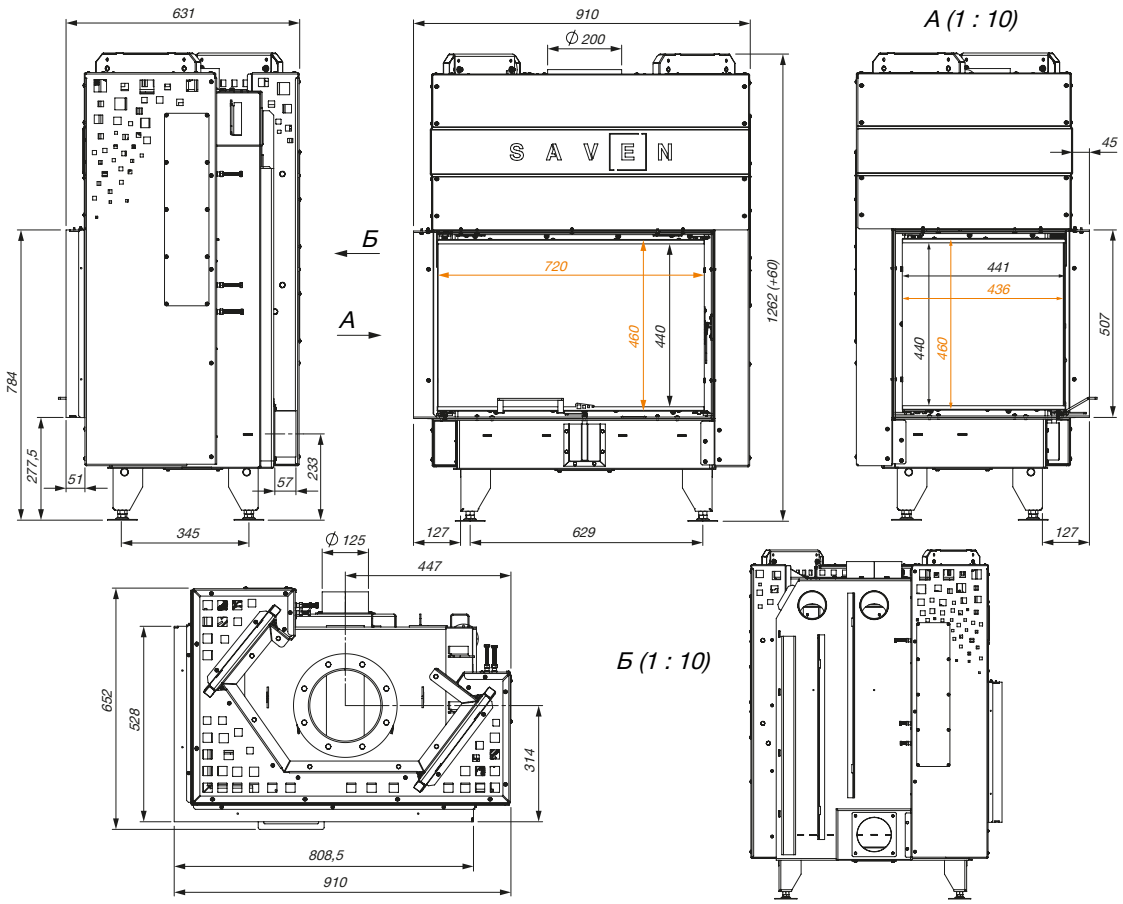

kW	15.1	KG	285	%	79.3		Ø 200		Ø 125		A
	910 / 1262 / 652		m²	151 m² / 377 m³			≥ 1135 cm²				
	720 / 460 / 4 436 / 460 / 4			MAX L 600			≥ 755 cm²				

SAVEN ENERGY UP 75X50X47R 15.1 KW ECO

SE/75/50/47/R/UP



SAVEN – SAVING ENERGY

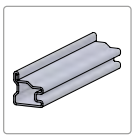

UA НАДМІЦНИЙ ЦІЛЬНОГНУТИЙ СТАЛЕВИЙ ДВЕРНИЙ ПРОФІЛЬ / **EN** EXTRA STRONG STEEL DOOR PROFILE / **PL** WZMOCNIONY STALOWY PROFIL DRZWIOWY / **DE** HOCHBELASTBARES, VOLLSTÄNDIG GEBOGENES STAHLTÜRPROFIL / **FR** PROFIL DE PORTE EN ACIER ENTIÈREMENT COURBÉ ULTRA RÉSISTANT / **IT** PROFILO PORTA IN ACCIAIO TOTALMENTE CURVATO DI ALTA RESISTENZA / **RO** PROFIL DE UȘĂ DIN PROFIL DE OȚEL DURABIL



UA СКЛО
EN GLASS
PL SZYBA
DE GLAS
FR VERRE
IT VETRO
RO STICLĂ

SCHOTT ROBAX®



UA СВІТЛИЙ АБО ЧОРНИЙ ШАМОТ (ТОВЩИНА 35 ММ) / **EN** LIGHT OR BLACK FIRECLAY (THICKNESS 35 MM) / **PL** SZAMOT JASNY LUB CZARNY (GRUBOŚĆ 35 MM) / **DE** HELLE ODER SCHWARZE SCHAMOTTE (DICKE 35 MM) / **FR** ARGILE RÉFRACTAIRE CLAIRE OU NOIRE (EPAISSEUR 35 MM) / **IT** ARGILLA REFRATTARIA CHIARA O NERA (SPESSORE 35 MM) / **RO** ȘAMOTĂ DESCHISĂ SAU NEAGRĂ (GROSIME 35 MM)

SAVEN ENERGY UP 75X50X47R BLACK 15.1 KW ECO

SE/75/50/47/R/UP/BL





UA РЕГУЛЮВАННЯ ІНТЕНСИВНОСТІ ГОРІННЯ / **EN** BURNING INTENSITY CONTROL / **PL** REGULACJA INTENSYWNOŚCI SPALANIA / **DE** REGULIERUNG DER BRENNINTENSITÄT / **FR** CONTRÔLE DE L'INTENSITÉ DE LA COMBUSTION / **IT** REGOLAZIONE DELL'INTENSITÀ DELLA COMBUSTIONE / **RO** CONTROLUL INTENSITĂȚII COMBUSTIEI



UA НІЖКИ, ЩО РЕГУЛЮЮТЬСЯ / ЛЕГКИЙ МОНТАЖ / **EN** ADJUSTABLE LEGS / EASY INSTALLATION / **PL** REGULOWANE NÓŻKI / ŁATWY MONTAŻ / **DE** VERSTELLBARE FÜSSE / EINFACHE INSTALLATION / **FR** PIEDS AJUSTABLES / INSTALLATION FACILE / **IT** GAMBE REGOLABILI / FACILE INSTALLAZIONE / **RO** PICIOARE REGLABILE / INSTALARE FACILĂ



UA НИЖНЄ АБО ЗАДНЄ ПІДВЕДЕННЯ ПОВІТРЯ ЗЗОВНІ / **EN** BOTTOM OR REAR EXTERNAL AIR SUPPLY / **PL** DOLNE LUB TYLNE DOPROWADZENIE POWIETRZA Z ZEWNĄTRZ / **DE** LUFTZUFUHR VON AUSSEN UNTEN ODER HINTEN / **FR** ALLIMENTATION EN AIR INFÉRIEURE OU ARRIÈRE DE DÉHORS / **IT** ALIMENTAZIONE D'ARIA INFERIORE O POSTERIORE DALL'ESTERNO / **RO** ADMISIE AER PE CALE INFERIOARĂ ȘI PE CALE POSTERIOARĂ













SAVEN.UA

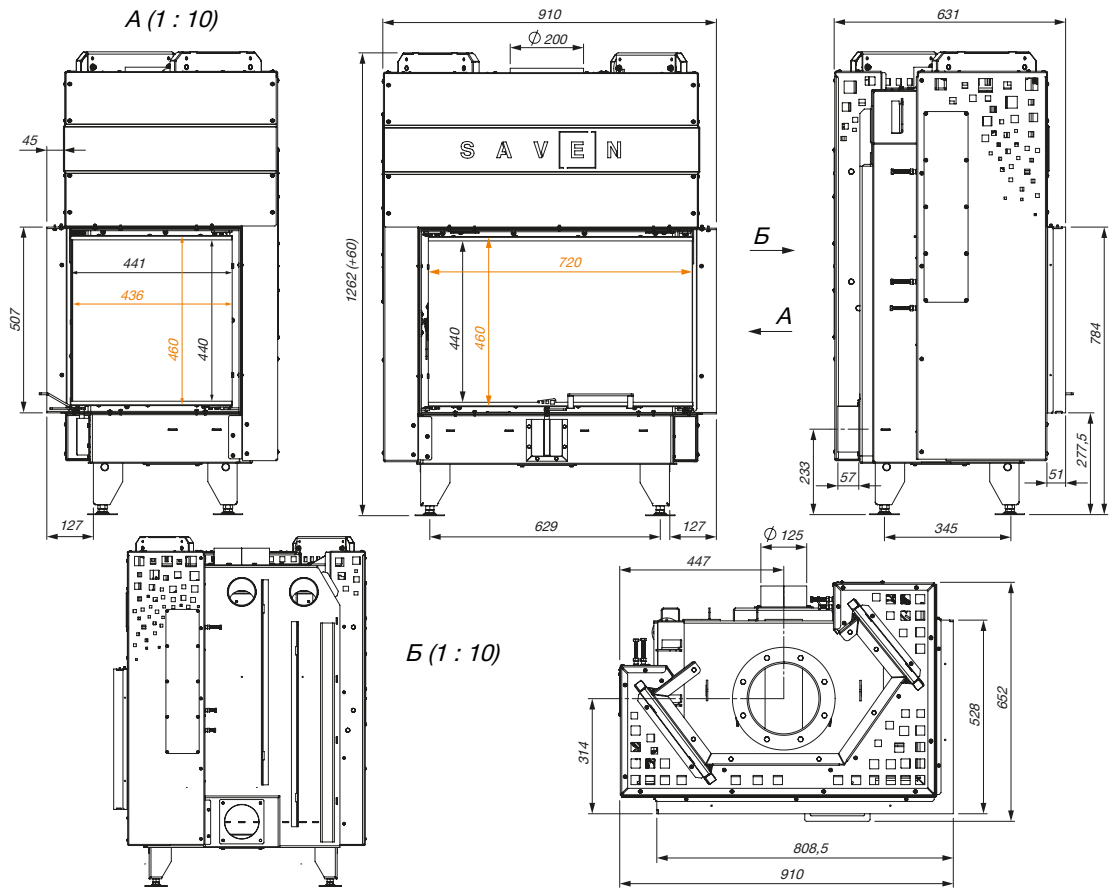

kW	15.1	KG	285	%	79.3	⟷	Ø 200	≈	Ø 125	A B C	A
	910 / 1262 / 652	m²	151 m² / 377 m³		≥ 1135 cm²				
	720 / 460 / 4 436 / 460 / 4		MAX L 600		≥ 755 cm²				


SA


/EN
Vatra ECO



КОНСТРУКЦІЯ ПЕЧЕЙ-КАМІНІВ SAVEN VATRA ECO

ВИСОКИЙ ДИМОЗБІРНИК ЗБІЛЬШУЄ ПЛОЩУ ТЕПЛООБМІНУ / EN High flue smoke collector increases the heat transfer capacity / **PL** Wysoki czopuch zwiększa zdolność wymiany ciepła / **DE** Der hohe Rauchfang vergrößert die Wärmeaustauschfläche / **FR** Le collecteur de fumée élevé augmente la surface d'échange de chaleur / **IT** Una canna fumaria alta aumenta la superficie di scambio termico / **RO** Un coș de fum înalt crește conductivitatea termică

НАДМІЦНИЙ ДВЕРНИЙ ПРОФІЛЬ - ПОСИЛЕНА КОНСТРУКЦІЯ ДВЕРЦЯТ, СТІЙКА ДО ВИСОКИХ ТЕМПЕРАТУР / EN Heavy-duty door profile - reinforced door design, resistant to high temperatures / **PL** Wytrzymały profil drzwiowy - wzmocniona konstrukcja drzwi, odporna na wysokie temperatury / **DE** Hochbelastbares Türprofil – verstärkte Türkonstruktion, beständig gegen hohe Temperaturen / **FR** Profil de porte ultra résistant - construction renforcée de la porte, résistante aux températures élevées / **IT** Profilo della porta estremamente resistente: design della porta rinforzato, resistente alle alte / **RO** Profil de ușă fiabil - structură de ușă armată rezistentă la temperaturi ridicate

НІМЕЦЬКЕ ТЕРМОСКЛО SCHOTT ROBAX ВИТРИМУЄ ТЕМПЕРАТУРУ ДО 760 °C / EN German thermal glass SCHOTT ROBAX withstands temperwatures up to 760 °C / **PL** Niemieckie szkło ogniotrwałe SCHOTT ROBAX wytrzymuje temperatury do 760 °C / **DE** Schott-Robax-Thermoglas aus Deutschland hält Temperaturen bis zu 760 °C / **FR** Verre thermique allemand SCHOTT ROBAX supporte des températures jusqu'à 760 °C / **IT** Il vetro termico tedesco SCHOTT ROBAX resiste temperatura fino a 760°C / **RO** Sticlă termorezistentă germană SCHOTT ROBAX - rezistă la temperaturi de până la 760 °C

СИСТЕМА «ЧИСТЕ СКЛО» (ПРАВИЛЬНО СПРЯМОВАНИЙ ПОТІК ПОВІТРЯ ЗАПОБІГАЄ ЗАБРУДНЕННЮ СКЛА) / EN «Clean glass» system (properly directed air flow, prevents glass contamination) / **PL** System «Czystej szyby» (odpowiednio ukierunkowany przepływ powietrza, zapobiega zanieczyszczeniu szyby) / **DE** System «Sauberes Glas» (richtig gerichteter Luftstrom verhindert Glasverschmutzung / **FR** Système «Verre propre» (flux d'air correctement orienté évite la contamination de verre) / **IT** Sistema «Vetro pulito» (il flusso d'aria correttamente direzionato previene la contaminazione del vetro) / **RO** Sistem geamuri curate (flux de aer dirijat corespunzător ce previne murdărirea sticlei)

ДИМОХІДНИЙ ПАТРУБОК ВІДВЕДЕННЯ ДИМОХІДНИХ ГАЗІВ / EN Flue pipe for extraction of flue gases / **PL** Przewód dymowy do odprowadzania spalin / **DE** Schornsteinabgang für Ableitung der Rauchgase / **FR** Tuyau d'extraction de cheminée des gaz / **IT** Canna fumaria per l'evacuazione dei fumi / **RO** Țeavă de evacuare a gazelor de ardere

МОЖЛИВІСТЬ ВЕРХНЬОГО АБО ЗАДНЬОГО ПІДКЛЮЧЕННЯ ДО ДИМОХОДУ / EN Flue exit options: top and rear / **PL** Możliwość podłączenia wylotu spalin od góry lub z tyłu / **DE** Möglichkeit des oberen oder hinteren Anschlusses an den Schornstein / **FR** Possibilité de raccordement à la cheminée par le haut ou par l'arrière / **IT** Possibilità di collegamento alla canna fumaria dall'alto o dal retro / **RO** Opțiune de racordare prin partea superioară sau posterioară la coșul de fum

ПІДВІД ПОВІТРЯ ЗЗОВНІ (МОЖЛИВІСТЬ ПІДКЛЮЧЕННЯ ПОДАЧІ ПОВІТРЯ ЗЗАДУ АБО ЗНИЗУ ПЕЧІ-КАМІНА) / EN External air supply (possibility to connect the air supply from behind or from the bottom of the stove) / **PL** Doprowadzenie powietrza z zewnątrz (możliwość podłączenia dopływu powietrza od tyłu lub od dołu pieca) / **DE** Luftzufuhr von außen (Möglichkeit des Anschlusses der Luftzufuhr von der Rückseite oder von dem Boden des Kamineinsatzes) / **FR** Alimentation en air extérieur (possibilité de raccordement de l'arrivée d'air à l'arrière ou en bas du poêle-cheminée) / **IT** Alimentazione d'aria esterna (possibilità di collegare l'apporto d'aria da dietro o sotto la stufa-camino) / **RO** Alimentare cu aer din exterior (posibilitatea de conectare a aducerii de aer din spate sau de jos la soba-camin)



ПОДВІЙНИЙ ДЕФЛЕКТОР ЗБІЛЬШУЄ ШЛЯХ ДИМОВИХ ГАЗІВ, ЩО СПРИЯЄ ПІДВИЩЕННЮ ТЕПЛОВОЇ ПОТУЖНОСТІ / **EN** Double deflector increases the flue gas path, resulting in an increase in heat output / **PL** Podwójny deflektor wydłuża drogę spalin, co przyczynia się do zwiększesnia efektywności cieplnej / **DE** Der doppelte Deflektor vergrößert den Weg der Rauchgase, was zu einer erhöhten Wärmeleistung beiträgt / **FR** Le double déflecteur augmente la trajectoire des gaz de combustion, ce qui augmente la production de chaleur / **IT** Il doppio deflettore aumenta il percorso dei fumi, contribuendo ad aumentare la potenza termica / **RO** Deflectorul dublu crește traseul gazelor de ardere, ceea ce duce la o creștere a randamentului termic

ЯКІСНИЙ ЄВРОПЕЙСЬКИЙ ШАМОТ (35 ММ) З АВТОРСЬКИМ ДИЗАЙНОМ ПОДОВЖУЄ ТРИВАЛІСТЬ ТЕПЛОВІДДАЧІ (СВІТЛИЙ / ЧОРНИЙ) / **EN** High-quality European chamotes of author design with a thickness of 35 mm extends the durability of heat effectiveness (light / black) / **PL** Wysokiej jakości europejski szamot (35 mm) w autorskim wykonaniu wydłuża czas przekazywania ciepła (jasny / czarny) / **DE** Hochwertige europäische Schamotte (35 mm) mit einem Autorendesign verlängert die Dauer der Wärmeübertragung (helle / schwarze) / **FR** Argil réfractaire européen de haute qualité (35mm) au design original prolonge la durée du transert de chaleur (claire / noire) / **IT** L'argilla refrattaria europea di alta qualità (35 mm) con design originale prolunga la durata del trasferimento di calore (chiara / nera) / **RO** Șamota refractară europeană de înaltă calitate (35 mm) care crește randamentul termic (deschisă / neagră)

ОПЦІЯ ЗМІНИ ЗАВІС: ВПРАВО / ВЛІВО (БОКОВЕ ВІДКРИТТЯ ДВЕРЦЯТ) / **EN** Option to replace hinges: right / left (side door opening) / **PL** Opcja wymiany zawiasów: prawy / lewy (boczne otwieranie drzwi) / **DE** Möglichkeit, die Vorhänge zu wechseln: rechts/links (seitliche Öffnung der Tür) / **FR** Option de changement d'auvents: à droite/ à gauche (ouverture latérale des portes) / **IT** Opzione cambio cerniera: destra/ sinistra (apertura laterale della porta) / **RO** Opțiunea de a înlocui balamalele: dreapta / stânga (deschidere laterală a ușii)

ЄДИНИЙ РЕГУЛЯТОР ГОРІННЯ (УПРАВЛІННЯ ІНТЕНСИВНОСТІ ГОРІННЯ ОДНИМ РЕГУЛЯТОРОМ) / **EN** Single combustion regulator (combustion intensity control with one regulator) / **PL** Pojedynczy regulator spalania (kontrola intensywności spalania jednym regulatorem) / **DE** Der einzige Verbrennungsregulator (Steuerung der Verbrennungsintensität mit einem Regulator) / **FR** Un seul régulateur de combustion (contrôle de l'intensité de la combustion avec un seul régulateur) / **IT** Singolo regolatore di combustione (controllo dell'intensità della combustione con il regolatore) / **RO** Regulator unic de ardere (controlul intensității de ardere cu un singur regulator)

НАДІЙНА ГЕРМЕТИЗАЦІЯ УСІХ ЕЛЕМЕНТІВ ТЕРМОСТІЙКИМ УЩІЛЬНЮВАЧЕМ / **EN** Reliable sealing of all elements with a heat-resistant seal / **PL** Niezawodne uszczelnienie wszystkich elementów żaroodpornym materiałem uszczelniającym / **DE** Zuverlässige Abdichtung aller Elemente mit einer hitzebeständigen Dichtungsmasse / **FR** Scellement fiable de tous les éléments à l'aide d'un mastic résistant à la chaleur / **IT** Sigillatura affidabile di tutti gli elementi con un sigillante resistente al calore / **RO** Etanșarea fiabilă a tuturor elementelor cu un ermetic rezistent la căldură

ЕКОЛОГІЧНЕ ФАРБУВАННЯ (НЕ ДИМИТЬ І НЕ ВИДІЛЯЄ НЕПРИЄМНИХ ЗАПАХІВ ПРИ ПЕРШОМУ РОЗПАЛЮВАННІ) / **EN** Environmentally friendly painting (does not smoke or emit unpleasant odors when first ignited) / **PL** Ekologiczne malowanie (nie wydziela dymu i nieprzyjemnych zapachów przy pierwszym odpaleniu) / **DE** Umweltfreundliche Färbung (raucht nicht und gibt keine unangenehmen Gerüche beim ersten Anzünden ab) / **FR** Peinture écologique (ne fume pas et ne n'émet pas d'odeurs désagréables au premier allumage) / **IT** Colorazione ecologica (non fa fumo e non emette odori sgradevoli alla prima accensione) / **RO** Vopsea ecologică (fără fum sau mirosuri neplăcute la prima aprindere)

SAVEN VATRA L 40X50 ECO

SV/L/40/50



SAVEN VATRA L 40X50 BLACK ECO

SV/L/40/50/BL



S A V E N

SAVEN – SAVING ENERGY

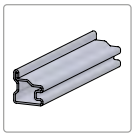

UA НАДМІЦНИЙ ЦІЛЬНОГНУТИЙ СТАЛЕВИЙ ДВЕРНИЙ ПРОФІЛЬ / **EN** EXTRA STRONG STEEL DOOR PROFILE / **PL** WZMOCNIONY STALOWY PROFIL DRZWIOWY / **DE** HOCHBELASTBARES, VOLLSTÄNDIG GEBOGENES STAHLTÜRPROFIL / **FR** PROFIL DE PORTE EN ACIER ENTIÈREMENT COURBÉ ULTRA RÉSISTANT / **IT** PROFILO PORTA IN ACCIAIO TOTALMENTE CURVATO DI ALTA RESISTENZA / **RO** PROFIL DE UȘĂ DIN PROFIL DE OȚEL DURABIL



UA СКЛО
EN GLASS
PL SZYBA
DE GLAS
FR VERRE
IT VETRO
RO STICLĂ

SCHOTT ROBAX®



UA МОЖЛИВІСТЬ ВЕРХНЬОГО АБО ЗАДНЬОГО ПІДКЛЮЧЕННЯ ДО ДИМОХОДУ / **EN** FLUE EXIT OPTIONS: TOP AND REAR / **PL** MOŻLIWOŚĆ PODŁĄCZENIA WYLOTU SPALIN OD GÓRY LUB OD TYŁU / **DE** MÖGLICHKEIT DES OBEREN ODER HINTEREN ANSCHLUSSES AN DEN SCHORNSTEIN / **FR** POSSIBILITÉ DE RACCORDEMENT À LA CHEMINÉE PAR LE HAUT OU PAR L'ARRIÈRE / **IT** POSSIBILITÀ DI COLLEGAMENTO ALLA CANNA FUMARIA DALL'ALTO O DAL RETRO / **RO** OPȚIUNE DE RACORDARE PRIN PARTEA SUPERIOARĂ SAU POSTERIOARĂ LA COȘUL DE FUM



UA СВІТЛИЙ АБО ЧОРНИЙ ШАМОТ (ТОВЩИНА 35 ММ) / **EN** LIGHT OR BLACK FIRECLAY (THICKNESS 35 MM) / **PL** SZAMOT JASNY LUB CZARNY (GRUBOŚĆ 35 MM) / **DE** HELLE ODER SCHWARZE SCHAMOTTE (DICKE 35 MM) / **FR** ARGILE RÉFRACTAIRE CLAIRE OU NOIRE (EPAISSEUR 35 MM) / **IT** ARGILLA REFRATTARIA CHIARA O NERA (SPESSORE 35 MM) / **RO** ȘAMOTĂ DESCHISĂ SAU NEAGRĂ (GROSIME 35 MM)



UA РЕГУЛЮВАННЯ ІНТЕНСИВНОСТІ ГОРІННЯ / **EN** BURNING INTENSITY CONTROL / **PL** REGULACJA INTENSYWNOŚCI SPALANIA / **DE** REGULIERUNG DER BRENNINTENSITÄT / **FR** CONTRÔLE DE L'INTENSITÉ DE LA COMBUSTION / **IT** REGOLAZIONE DELL'INTENSITÀ DELLA COMBUSTIONE / **RO** CONTROLUL INTENSITĂȚII COMBUSTIEI



UA НИЖНЄ АБО ЗАДНЄ ПІДВЕДЕННЯ ПОВІТРЯ ЗЗОВНІ / **EN** BOTTOM OR REAR EXTERNAL AIR SUPPLY / **PL** DOLNE LUB TYLNE DOPROWADZENIE POWIETRZA Z ZEWNĄTRZ / **DE** LUFTZUFUHR VON AUSSEN UNTEN ODER HINTEN / **FR** ALLIMENTATION EN AIR INFÉRIEURE OU ARRIÈRE DE DÉHORS / **IT** ALIMENTAZIONE D'ARIA INFERIORE O POSTERIORE DALL'ESTERNO / **RO** ADMISIE AER PE CALE INFERIOARĂ ȘI PE CALE POSTERIOARĂ





SAVEN.UA

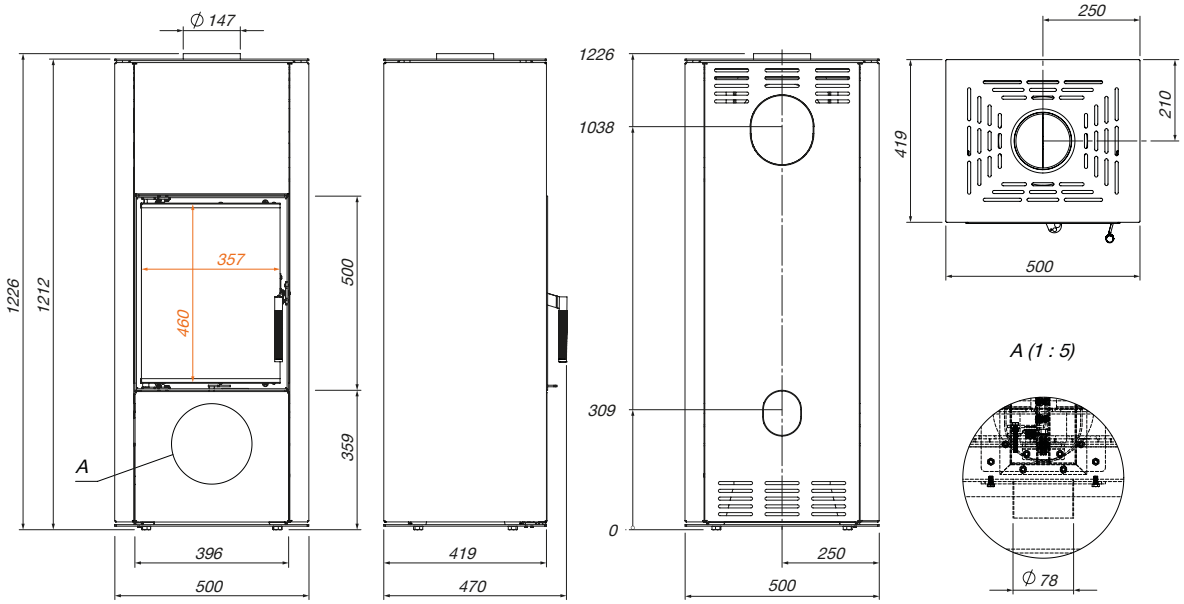

kW	6.6	KG	151	%	82.5	⟷	Ø 150		Ø 80	A B C	A+
	500 / 1226 / 419			m²	66 m² / 165 m³				357 / 460 / 4		
									MAX L 450 / 300		

SAVEN VATRA XL 50X50 ECO

SV/XL/50/50



SAVEN VATRA XL 50X50 BLACK ECO

SV/XL/50/50/BL



S A V E N

SAVEN – SAVING ENERGY

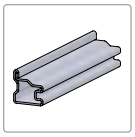

UA НАДМІЦНИЙ ЦІЛЬНОГНУТИЙ СТАЛЕВИЙ ДВЕРНИЙ ПРОФІЛЬ / **EN** EXTRA STRONG STEEL DOOR PROFILE / **PL** WZMOCNIONY STALOWY PROFIL DRZWIOWY / **DE** HOCHBELASTBARES, VOLLSTÄNDIG GEBOGENES STAHLTÜRPROFIL / **FR** PROFIL DE PORTE EN ACIER ENTIÈREMENT COURBÉ ULTRA RÉSISTANT / **IT** PROFILO PORTA IN ACCIAIO TOTALMENTE CURVATO DI ALTA RESISTENZA / **RO** PROFIL DE UȘĂ DIN PROFIL DE OȚEL DURABIL



UA СКЛО
EN GLASS
PL SZYBA
DE GLAS
FR VERRE
IT VETRO
RO STICLĂ

SCHOTT ROBAX®



UA МОЖЛИВІСТЬ ВЕРХНЬОГО АБО ЗАДНЬОГО ПІДКЛЮЧЕННЯ ДО ДИМОХОДУ / **EN** FLUE EXIT OPTIONS: TOP AND REAR / **PL** MOŻLIWOŚĆ PODŁĄCZENIA WYLOTU SPALIN OD GÓRY LUB OD TYŁU / **DE** MÖGLICHKEIT DES OBEREN ODER HINTEREN ANSCHLUSSES AN DEN SCHORNSTEIN / **FR** POSSIBILITÉ DE RACCORDEMENT À LA CHEMINÉE PAR LE HAUT OU PAR L'ARRIÈRE / **IT** POSSIBILITÀ DI COLLEGAMENTO ALLA CANNA FUMARIA DALL'ALTO O DAL RETRO / **RO** OPȚIUNE DE RACORDARE PRIN PARTEA SUPERIOARĂ SAU POSTERIOARĂ LA COȘUL DE FUM



UA СВІТЛИЙ АБО ЧОРНИЙ ШАМОТ (ТОВЩИНА 35 ММ) / **EN** LIGHT OR BLACK FIRECLAY (THICKNESS 35 MM) / **PL** SZAMOT JASNY LUB CZARNY (GRUBOŚĆ 35 MM) / **DE** HELLE ODER SCHWARZE SCHAMOTTE (DICKE 35 MM) / **FR** ARGILE RÉFRACTAIRE CLAIRE OU NOIRE (EPAISSEUR 35 MM) / **IT** ARGILLA REFRATTARIA CHIARA O NERA (SPESSORE 35 MM) / **RO** ȘAMOTĂ DESCHISĂ SAU NEAGRĂ (GROSIME 35 MM)



UA РЕГУЛЮВАННЯ ІНТЕНСИВНОСТІ ГОРІННЯ / **EN** BURNING INTENSITY CONTROL / **PL** REGULACJA INTENSYWNOŚCI SPALANIA / **DE** REGULIERUNG DER BRENNINTENSITÄT / **FR** CONTRÔLE DE L'INTENSITÉ DE LA COMBUSTION / **IT** REGOLAZIONE DELL'INTENSITÀ DELLA COMBUSTIONE / **RO** CONTROLUL INTENSITĂȚII COMBUSTIEI



UA НИЖНЄ АБО ЗАДНЄ ПІДВЕДЕННЯ ПОВІТРЯ ЗЗОВНІ / **EN** BOTTOM OR REAR EXTERNAL AIR SUPPLY / **PL** DOLNE LUB TYLNE DOPROWADZENIE POWIETRZA Z ZEWNĄTRZ / **DE** LUFTZUFUHR VON AUSSEN UNTEN ODER HINTEN / **FR** ALLIMENTATION EN AIR INFÉRIEURE OU ARRIÈRE DE DÉHORS / **IT** ALIMENTAZIONE D'ARIA INFERIORE O POSTERIORE DALL'ESTERNO / **RO** ADMISIE AER PE CALE INFERIOARĂ ȘI PE CALE POSTERIOARĂ





SAVEN.UA

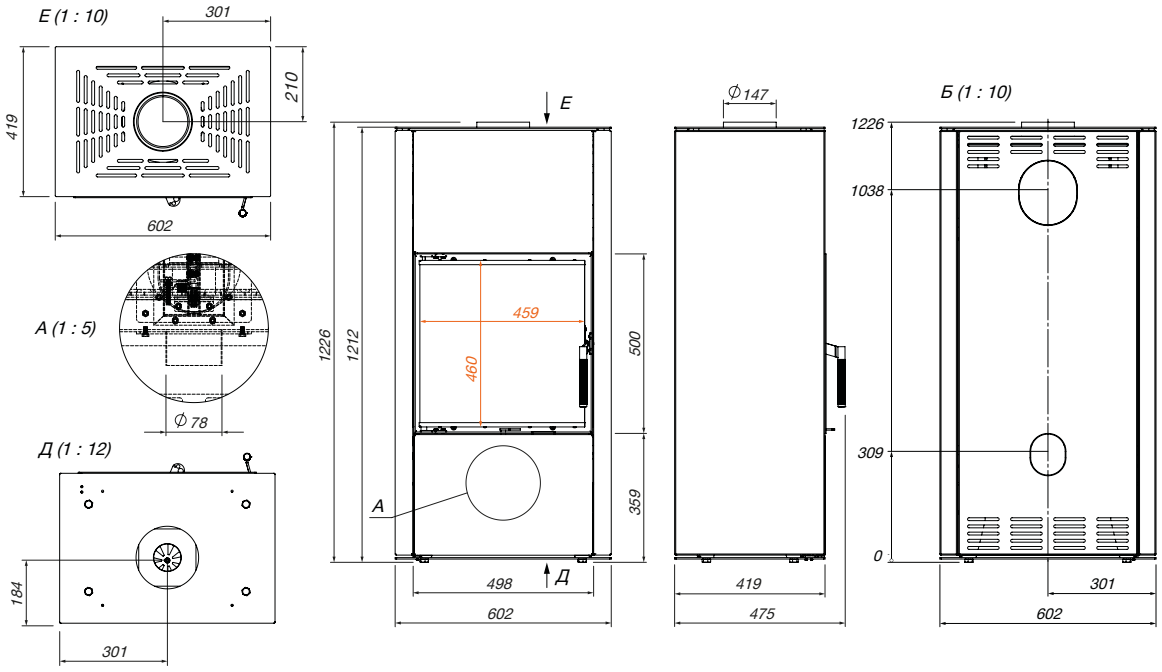

kW	8.4	KG	173	%	81.8	⟷	Ø 150		Ø 80	A B C	A+
	602 / 1226 / 419			m²	84 m² / 210 m³				459 / 460 / 4		
									MAX L 450 / 400		

SAVEN VATRA XXL 60X50 ECO

SV/XXL/60/50



SAVEN VATRA XXL 60X50 BLACK ECO

SV/XXL/60/50/BL



SAVEN

SAVEN – SAVING ENERGY

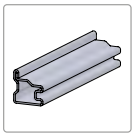

UA НАДМІЦНИЙ ЦІЛЬНОГНУТИЙ СТАЛЕВИЙ ДВЕРНИЙ ПРОФІЛЬ / **EN** EXTRA STRONG STEEL DOOR PROFILE / **PL** WZMOCNIONY STALOWY PROFIL DRZWIOWY / **DE** HOCHBELASTBARES, VOLLSTÄNDIG GEBOGENES STAHLTÜRPROFIL / **FR** PROFIL DE PORTE EN ACIER ENTIÈREMENT COURBÉ ULTRA RÉSISTANT / **IT** PROFILO PORTA IN ACCIAIO TOTALMENTE CURVATO DI ALTA RESISTENZA / **RO** PROFIL DE UȘĂ DIN PROFIL DE OȚEL DURABIL



UA СКЛО
EN GLASS
PL SZYBA
DE GLAS
FR VERRE
IT VETRO
RO STICLĂ

SCHOTT ROBAX®



UA МОЖЛИВІСТЬ ВЕРХНЬОГО АБО ЗАДНЬОГО ПІДКЛЮЧЕННЯ ДО ДИМОХОДУ / **EN** FLUE EXIT OPTIONS: TOP AND REAR / **PL** MOŻLIWOŚĆ PODŁĄCZENIA WYLOTU SPALIN OD GÓRY LUB OD TYŁU / **DE** MÖGLICHKEIT DES OBEREN ODER HINTEREN ANSCHLUSSES AN DEN SCHORNSTEIN / **FR** POSSIBILITÉ DE RACCORDEMENT À LA CHEMINÉE PAR LE HAUT OU PAR L'ARRIÈRE / **IT** POSSIBILITÀ DI COLLEGAMENTO ALLA CANNA FUMARIA DALL'ALTO O DAL RETRO / **RO** OPȚIUNE DE RACORDARE PRIN PARTEA SUPERIOARĂ SAU POSTERIOARĂ LA COȘUL DE FUM



UA СВІТЛИЙ АБО ЧОРНИЙ ШАМОТ (ТОВЩИНА 35 ММ) / **EN** LIGHT OR BLACK FIRECLAY (THICKNESS 35 MM) / **PL** SZAMOT JASNY LUB CZARNY (GRUBOŚĆ 35 MM) / **DE** HELLE ODER SCHWARZE SCHAMOTTE (DICKE 35 MM) / **FR** ARGILE RÉFRACTAIRE CLAIRE OU NOIRE (EPAISSEUR 35 MM) / **IT** ARGILLA REFRATTARIA CHIARA O NERA (SPESSORE 35 MM) / **RO** ȘAMOTĂ DESCHISĂ SAU NEAGRĂ (GROSIME 35 MM)



UA РЕГУЛЮВАННЯ ІНТЕНСИВНОСТІ ГОРІННЯ / **EN** BURNING INTENSITY CONTROL / **PL** REGULACJA INTENSYWNOŚCI SPALANIA / **DE** REGULIERUNG DER BRENNINTENSITÄT / **FR** CONTRÔLE DE L'INTENSITÉ DE LA COMBUSTION / **IT** REGOLAZIONE DELL'INTENSITÀ DELLA COMBUSTIONE / **RO** CONTROLUL INTENSITĂȚII COMBUSTIEI



UA НИЖНЄ АБО ЗАДНЄ ПІДВЕДЕННЯ ПОВІТРЯ ЗЗОВНІ / **EN** BOTTOM OR REAR EXTERNAL AIR SUPPLY / **PL** DOLNE LUB TYLNE DOPROWADZENIE POWIETRZA Z ZEWNĄTRZ / **DE** LUFTZUFUHR VON AUSSEN UNTEN ODER HINTEN / **FR** ALLIMENTATION EN AIR INFÉRIEURE OU ARRIÈRE DE DÉHORS / **IT** ALIMENTAZIONE D'ARIA INFERIORE O POSTERIORE DALL'ESTERNO / **RO** ADMISIE AER PE CALE INFERIOARĂ ȘI PE CALE POSTERIOARĂ













SAVEN.UA

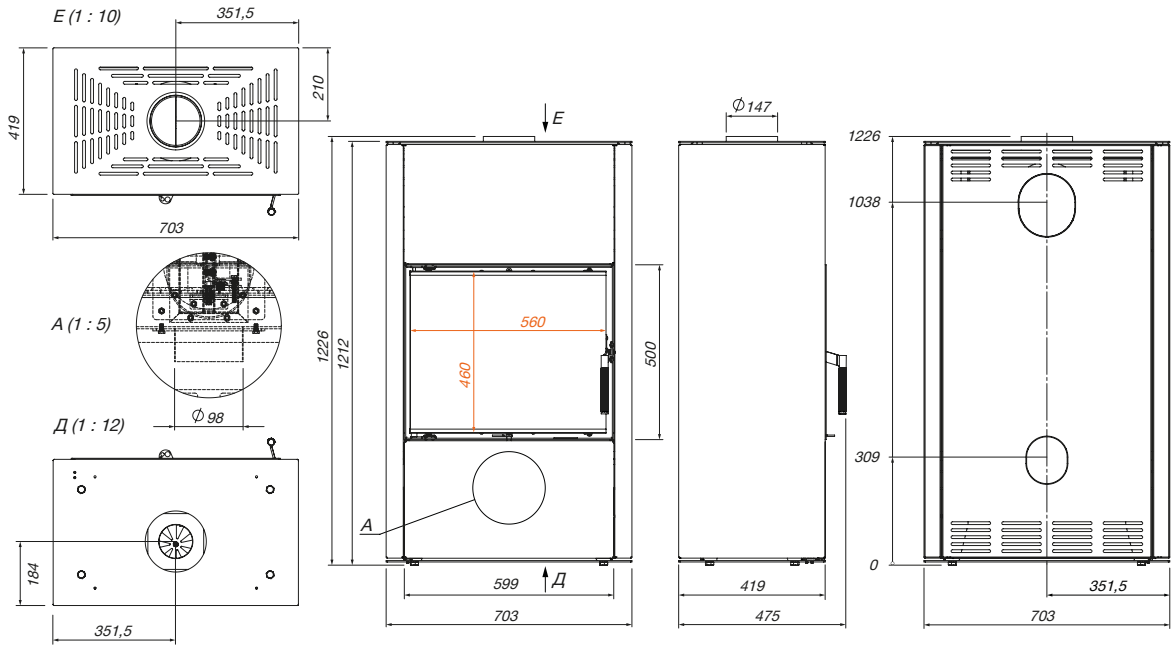

kW	10.2	KG	198	%	81.2	⟷	Ø 150	≈	Ø 100	A B C	A+
	703 / 1226 / 419			m²	102 m² / 255 m³				560 / 460 / 4		
									MAX L 450 / 500		

eco

SA



/EN

Into ECO





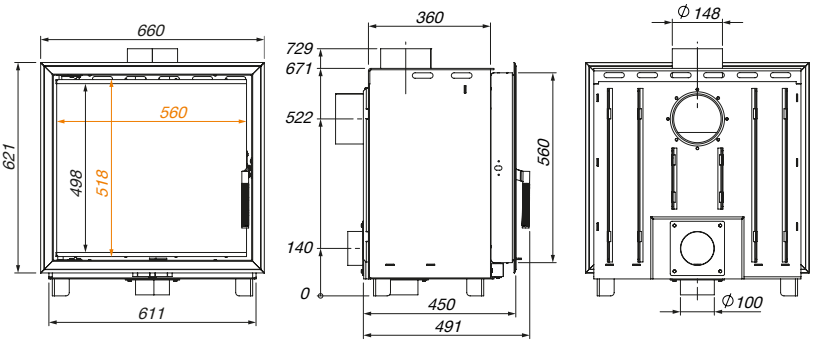

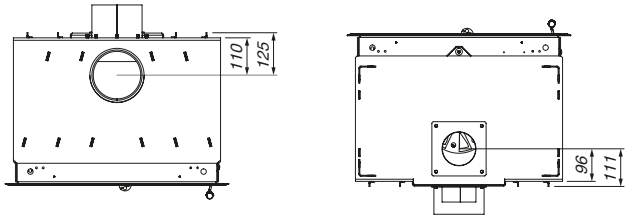

SAVEN INTO 60X62 ECO

SI/60/62





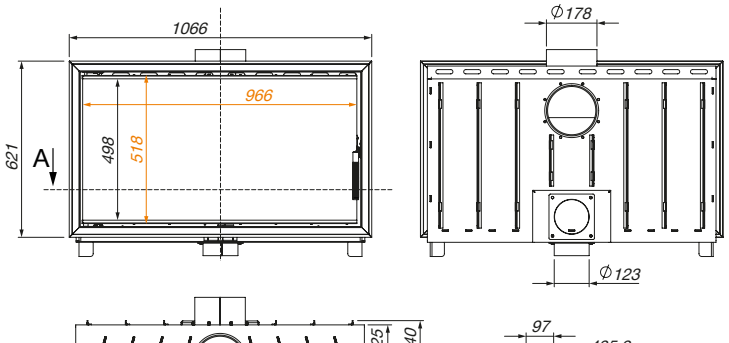

SAVEN INTO 100X62 ECO

SI/100/62



SAVEN INTO ECO	SI/60/62	SI/70/62	SI/80/62	SI/90/62	SI/100/62
UA НОМІНАЛЬНА ПОТУЖНІСТЬ / **EN** NOMINAL HEAT OUTPUT / **PL** MOC NOMINALNA / **DE** NENNLEISTUNG / **FR** PUISSANCE NOMINALE / **IT** POTENZA NOMINALE / **RO** PUTERE NOMINALĂ **(kW)**	10.7	11.5	12.4	13.2	14.0
UA ЗОВНІШНІ РОЗМІРИ / **EN** DIMENSIONS / **PL** WYMIARY ZEWNĘTRZNE / **DE** AUSSENABMESSUNGEN / **FR** DIMENSIONS EXTÉRIEURES / **IT** DIMENSIONI ESTERNE / **RO** DIMENSIUNI **L / H / W (mm)**	660 / 621 / 450	761 / 621 / 450	863 / 621 / 450	964 / 621 / 450	1066 / 621 / 450
UA ВАГА / **EN** WEIGHT / **PL** WAGA / **DE** GEWICHT / **FR** POIDS / **IT** PESO / **RO** GREUTATE **(kg)**	104	116	131	*	164
UA ККД / **EN** EFFICIENCY / **PL** SPRAWNOŚĆ CIEPLNA / **DE** WIRKUNGSGRAD / **FR** EFFICACITÉ / **IT** COEFFICIENTE DI EFFICIENZA / **RO** RANDAMENTUL **(%)**	81.0	81.3	81.6	81.8	82.1
UA ДІАМЕТР ДИМОХОДУ / **EN** FLUE PIPE DIAMETER / **PL** ŚREDNICA PRZEWODU KOMINOWEGO / **DE** DURCHMESSER DES SCHORNSTEINS / **FR** DIAMÈTRE DE LA CHEMINÉE / **IT** DIAMETRO DELLA CANNA FUMARIA / **RO** DIAMETRU EVACUARE **(mm)**	Ø 150	Ø 150	Ø 150	Ø 180	Ø 180
UA РОЗМІРИ СКЛА / **EN** GLASS DIMENSION / **PL** WYMIARY SZYBY / **DE** GRÖSSE DES GLASSES / **FR** DIMENSIONS DE VERRE / **IT** DIMENSIONI DEL VETRO / **RO** DIMENSIUNI STICLĂ **L / H / S (mm)**	560 / 518 / 4	661.5 / 518 / 4	763 / 518 / 4	864.5 / 518 / 4	966 / 518 / 4
UA ПЛОЩА ОБІГРІВУ / **EN** HEATING CAPACITY / **PL** ZDOLNOŚĆ GRZEWCZA / **DE** HEIZFLÄCHE / **FR** SURFACE DE CHAUFFAGE / **IT** SUPERFICIE DI RISCALDAMENTO / **RO** CAPACITATE INCĂLZIRE **(m² / m³)**	107 m² / 268 m³	115 m² / 288 m³	124 m² / 310 m³	132 m² / 330 m³	140 m² / 350 m³
UA КЛАС ЕНЕРГОЕФЕКТИВНОСТІ / **EN** ENERGY CLASS / **PL** KLASA EFEKTYWNOŚCI ENERGETYCZNEJ / **DE** ENERGIEEFFIZIENZKLASSE / **FR** CLASSE DE L'EFFICACITÉ ÉNERGÉTIQUE / **IT** CLASSE DI EFFICIENZA ENERGETICA / **RO** CLASA DE EFICIENȚĂ ENERGETICĂ	A+	A+	A+	A+	A+
UA РЕКОМЕНДОВАНА ПЛОЩА ПОПЕРЕЧНОГО ПЕРЕРІЗУ ВИХІДНИХ ВЕНТИЛЯЦІЙНИХ РЕШІТОК / ВХІДНИХ ВЕНТИЛЯЦІЙНИХ РЕШІТОК / **EN** RECOMMENDED VENTILATION AREA OF THE AIR OUTLET GRILLS / INTAKE GRILLS / **PL** MINIMALNE WYMAGANE POLE CZYNNE KRATEK WYLOTOWYCH / WLOTOWYCH / **DE** EMPFOHLENE QUERSCHNITTSFLÄCHE DER AUSLASS-/ LÜFTUNGSGITTER / **FR** SURFACE DE SECTION TRANSVERSALE RECOMMANDÉE DE GRILLES D'AÉRATION DE SORTIE/ D'ENTRÉE / **IT** AREA DELLA SEZIONE TRASVERSALE CONSIGLIATA DELLE GRIGLIE DI VENTILAZIONE IN USCITA/ GRIGLIE DI VENTILAZIONE IN INGRESSO / **RO** SUPRAFAȚA RECOMANDATĂ A SECȚIUNII TRANSVERSALE A GRILELOR DE VENTILAȚIE DE IEȘIRE / INTRARE **(≥ cm²)**	≥ 803 cm² ≥ 535 cm²	≥ 863 cm² ≥ 575 cm²	≥ 930 cm² ≥ 620 cm²	≥ 990 cm² ≥ 660 cm²	≥ 1050 cm² ≥ 700 cm²
UA ПАЛИВО / **EN** FUEL / **PL** OPAŁ / **DE** KRAFTSTOFF / **FR** CARBURANT / **IT** COMBUSTIBILE / **RO** COMBUSTIBIL **MAX L (mm)**	MAX L 500	MAX L 600	MAX L 700	MAX L 800	MAX L 900
UA ІЗОЛЯЦІЙНІ ВЕРМІКУЛІТОВІ ПЛИТИ / **EN** INSULATING VERMICULITE BOARDS / **PL** IZOLACYJNE PŁYTY WERMIKULITOWE / **DE** ISOLIERENDE VERMICULITPLATTEN / **FR** PANNEAUX ISOLANTS DE VERMICULITE / **IT** PANNELLI ISOLANTI IN VERMICULITE / **RO** PLĂCI DE VERMICULITĂ IZOLANTE	✓	✓	✓	✓	✓
UA НИЖНЄ АБО ЗАДНЄ ПІДВЕДЕННЯ ПОВІТРЯ ЗЗОВНІ (мм) / **EN** BOTTOM OR REAR EXTERNAL AIR SUPPLY (mm) / **PL** DOLNE LUB TYLNE DOPROWADZENIE POWIETRZA Z ZEWNĄTRZ (mm) / **DE** LUFTZUFUHR VON AUSSEN UNTEN ODER HINTEN (mm) / **FR** ALLIMENTATION EN AIR INFÉRIEURE OU ARRIÈRE DE DÉHORS (mm) / **IT** ALIMENTAZIONE D'ARIA INFERIORE O POSTERIORE DALL'ESTERNO (mm) / **RO** ADMISIE AER PE CALE INFERIOARĂ ȘI PE CALE POSTERIOARĂ (mm)	Ø 100 ✓	Ø 100 ✓	Ø 125 ✓	Ø 125 ✓	Ø 125 ✓



SAVEN INTO 70X62 ECO

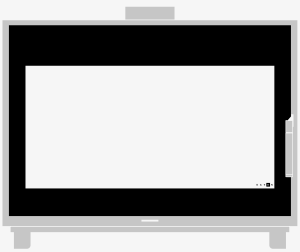

SAVEN INTO 80X62 ECO



SAVEN INTO 90X62 ECO

* Уточнюйте * Specify * Precyzuj * Präzisieren Sie * Préoisez * Chiarire * Precizati

SAVEN Into ECO

SAVEN.UA

MADE IN UKRAINE
CERTIFIED IN THE EU






SAVEN ENERGY ECO	SE/60/50 SE/60/50/BL	SE/70/50 SE/70/50/BL	SE/80/50 SE/80/50/BL	SE/90/50 SE/90/50/BL
UA НОМІНАЛЬНА ПОТУЖНІСТЬ / **EN** NOMINAL HEAT OUTPUT / **PL** MOC NOMINALNA / **DE** NENNLEISTUNG / **FR** PUISSANCE NOMINALE / **IT** POTENZA NOMINALE / **RO** PUTERE NOMINALĂ **(kW)**	14.5	15.1	17.0	19.0
UA ЗОВНІШНІ РОЗМІРИ / **EN** DIMENSIONS / **PL** WYMIARY ZEWNĘTRZNE / **DE** AUSSENABMESSUNGEN / **FR** DIMENSIONS EXTÉRIEURES / **IT** DIMENSIONI ESTERNE / **RO** DIMENSIUNI **L / H / W (mm)**	661 / 1180 / 506	762.5 / 1180 / 506	864 / 1180 / 506	965.5 / 1180 / 506
UA ВАГА / **EN** WEIGHT / **PL** WAGA / **DE** GEWICHT / **FR** POIDS / **IT** PESO / **RO** GREUTATE **(kg)**	182	194	210	230
UA ККД / **EN** EFFICIENCY / **PL** SPRAWNOŚĆ CIEPLNA / **DE** WIRKUNGSGRAD / **FR** EFFICACITÉ / **IT** COEFFICIENTE DI EFFICIENZA / **RO** RANDAMENTUL **(%)**	78.1	78.1	81.2	82.4
UA ДІАМЕТР ДИМОХОДУ / **EN** FLUE PIPE DIAMETER / **PL** ŚREDNICA PRZEWODU KOMINOWEGO / **DE** DURCHMESSER DES SCHORNSTEINS / **FR** DIAMÈTRE DE LA CHEMINÉE / **IT** DIAMETRO DELLA CANNA FUMARIA / **RO** DIAMETRU EVACUARE **(mm)**	Ø 150	Ø 180	Ø 200	Ø 200
UA РОЗМІРИ СКЛА / **EN** GLASS DIMENSION / **PL** WYMIARY SZYBY / **DE** GRÖSSE DES GLASSES / **FR** DIMENSIONS DE VERRE / **IT** DIMENSIONI DEL VETRO / **RO** DIMENSIUNI STICLĂ **L / H / S (mm)**	560 / 460 / 4	661 / 460 / 4	763 / 460 / 4	864 / 460 / 4
UA ПЛОЩА ОБІГРІВУ / **EN** HEATING CAPACITY / **PL** ZDOLNOŚĆ GRZEWCZA / **DE** HEIZFLÄCHE / **FR** SURFACE DE CHAUFFAGE / **IT** SUPERFICIE DI RISCALDAMENTO / **RO** CAPACITATE INCĂLZIRE **(m² / m³)**	145 m² / 363 m³	151 m² / 377 m³	170 m² / 425 m³	190 m² / 475 m³
UA СИСТЕМА «ЧИСТЕ СКЛО» / **EN** «CLEAN GLASS» SYSTEM / **PL** SYSTEM «CZYSTEJ SZYBY» / **DE** SYSTEM «SAUBERES GLAS» / **FR** SYSTÈME «VERRE PROPRE» / **IT** SISTEMA «VETRO PULITO» / **RO** SISTEM «GEAMURI CURATE»	✓	✓	✓	✓
UA ПОДАЧА ПОВІТРЯ ЗЗОВНІ / **EN** EXTERNAL AIR SUPPLY / **PL** DOPROWADZENIE POWIETRZA Z ZEWNĄTRZ / **DE** LUFTZUFUHR VON AUSSEN / **FR** ALIMENTATION EN AIR DE L'EXTÉRIEUR / **IT** ALIMENTAZIONE D'ARIA DALL'ESTERNO / **RO** ADMISIE AER EXTERIOR	Ø 100 ✓	Ø 100 ✓	Ø 125 ✓	Ø 125 ✓
UA ПОДВІЙНИЙ ДОПАЛ / **EN** DOUBLE COMBUSTION / **PL** DOPALANIE SPALIN / **IT** DOPPIA COMBUSTIONE / **RO** DUBLA COMBUSTIE	✓	✓	✓	✓
UA СУМІСНІСТЬ З РЕКУПЕРАЦІЄЮ / **EN** COMPATIBLE WITH RECUPERATION / **PL** PRZYSTOSOWANY DO REKUPERACJI / **DE** KOMPATIBILITÄT MIT REKUPERATION / **FR** COMPATIBILITÉ AVEC LA RÉCUPÉRATION / **IT** COMPATIBILITÀ CON IL RECUPERO / **RO** COMPATIBIL CU UN RECUPERATOR DE CĂLDURĂ	✓	✓	✓	✓
UA ВІДПОВІДНІСТЬ НОРМАМ ЕКОПРОЕКТ (ECODESIGN) / **EN** COMPLIANCE WITH ECODESIGN REQUIREMENTS / **PL** ZGODNOŚĆ ZE STANDARDAMI EKOPROJEKTU (ECODESIGN) / **DE** EINHALTUNG DER ECOPROJEKT (ECODESIGN) - NORMEN / **FR** CONFORMITÉ AUX NORMES EKOPROJEKT (ECODESIGN) / **IT** CONFORMITÀ ALLE NORME EKOPROJEKT (ECODESIGN) / **RO** CONFORMITATEA CU STANDARDELE PROIECTARE ECOLOGICĂ (ECODESIGN)	✓	✓	✓	✓
UA КЛАС ЕНЕРГОЕФЕКТИВНОСТІ / **EN** ENERGY CLASS / **PL** KLASA EFEKTYWNOŚCI ENERGETYCZNEJ / **DE** ENERGIEEFFIZIENZKLASSE / **FR** CLASSE DE L'EFFICACITÉ ÉNERGÉTIQUE / **IT** CLASSE DI EFFICIENZA ENERGETICA / **RO** CLASA DE EFICIENȚĂ ENERGETICĂ	A	A	A+	A+
UA РЕКОМЕНДОВАНА ПЛОЩА ПОПЕРЕЧНОГО ПЕРЕРІЗУ ВИХІДНИХ ВЕНТИЛЯЦІЙНИХ РЕШІТОК / ВХІДНИХ ВЕНТИЛЯЦІЙНИХ РЕШІТОК / **EN** RECOMMENDED VENTILATION AREA OF THE AIR OUTLET GRILLS / INTAKE GRILLS / **PL** MINIMALNE WYMAGANE POLE CZYNNE KRATEK WYLOTOWYCH / WLOTOWYCH / **DE** EMPFOHLENE QUERSCHNITTSFLÄCHE DER AUSLASS-/LÜFTUNGSGITTER / **FR** SURFACE DE SECTION TRANSVERSALE RECOMMANDÉE DE GRILLES D'AÉRATION DE SORTIE/D'ENTRÉE / **IT** AREA DELLA SEZIONE TRASVERSALE CONSIGLIATA DELLE GRIGLIE DI VENTILAZIONE IN USCITA/GRIGLIE DI VENTILAZIONE IN INGRESSO / **RO** SUPRAFAȚA RECOMANDATĂ A SECȚIUNII TRANSVERSALE A GRILELOR DE VENTILAȚIE DE IEȘIRE / INTRARE **(≥ cm²)**	≥ 1090 cm² ≥ 725 cm²	≥ 1135 cm² ≥ 755 cm²	≥ 1275 cm² ≥ 850 cm²	≥ 1425 cm² ≥ 950 cm²
UA ПАЛИВО / **EN** FUEL / **PL** OPAŁ / **DE** KRAFTSTOFF / **FR** CARBURANT / **IT** COMBUSTIBILE / **RO** COMBUSTIBIL **MAX L (mm)**	MAX L 500	MAX L 600	MAX L 700	MAX L 800
 **UA** СВІТЛИЙ АБО ЧОРНИЙ ШАМОТ (ТОВЩИНА 35 ММ) / **EN** LIGHT OR BLACK FIRECLAY (THICKNESS 35 MM) / **PL** SZAMOT JASNY LUB CZARNY (GRUBOŚĆ 35 MM) / **DE** HELLE ODER SCHWARZE SCHAMOTTE (DICKE 35 MM) / **FR** ARGILE RÉFRACTAIRE CLAIRE OU NOIRE (EPAISSEUR 35 MM) / **IT** ARGILLA REFRATTARIA CHIARA O NERA (SPESSORE 35 MM) / **RO** ȘAMOTĂ DESCHISĂ SAU NEAGRĂ (GROSIME 35 MM)	✓	✓	✓	✓
 **UA** НИЖНЄ АБО ЗАДНЄ ПІДВЕДЕННЯ ПОВІТРЯ ЗЗОВНІ (мм) / **EN** BOTTOM OR REAR EXTERNAL AIR SUPPLY (mm) / **PL** DOLNE LUB TYLNE DOPROWADZENIE POWIETRZA Z ZEWNĄTRZ (mm) / **DE** LUFTZUFUHR VON AUSSEN UNTEN ODER HINTEN (mm) / **FR** ALLIMENTATION EN AIR INFÉRIEURE OU ARRIÈRE DE DÉHORS (mm) / **IT** ALIMENTAZIONE D'ARIA INFERIORE O POSTERIORE DALL'ESTERNO (mm) / **RO** ADMISIE AER PE CALE INFERIOARĂ ȘI PE CALE POSTERIOARĂ (mm)	Ø 100 ✓	Ø 100 ✓	Ø 125 ✓	Ø 125 ✓








SE/65/50/47/L SE/65/50/47/L/BL	SE/65/50/47/R SE/65/50/47/R/BL	SE/75/50/47/L SE/75/50/47/L/BL	SE/75/50/47/R SE/75/50/47/R/BL	SE/85/50/47/L SE/85/50/47/L/BL	SE/85/50/47/R SE/85/50/47/R/BL
14.5	14.5	15.1	15.1	17.0	17.0
684 / 1253 / 542	684 / 1253 / 542	785 / 1253 / 542	785 / 1253 / 542	886.5 / 1253 / 542	886.5 / 1253 / 542
173	173	190	190	206	206
79.7	79.7	79.3	79.3	78.8	78.8
Ø 180	Ø 180	Ø 200	Ø 200	Ø 200	Ø 200
618 / 460 / 4 436 / 460 / 4	618 / 460 / 4 436 / 460 / 4	720 / 460 / 4 436 / 460 / 4	720 / 460 / 4 436 / 460 / 4	821 / 460 / 4 436 / 460 / 4	821 / 460 / 4 436 / 460 / 4
145 m² / 363 m³	145 m² / 363 m³	151 m² / 377 m³	151 m² / 377 m³	170 m² / 425 m³	170 m² / 425 m³
✓	✓	✓	✓	✓	✓
Ø 100 ✓	Ø 100 ✓	Ø 125 ✓	Ø 125 ✓	Ø 125 ✓	Ø 125 ✓
✓	✓	✓	✓	✓	✓
✓	✓	✓	✓	✓	✓
✓	✓	✓	✓	✓	✓
A	A	A	A	A	A
≥ 1090 cm² ≥ 725 cm²	≥ 1090 cm² ≥ 725 cm²	≥ 1135 cm² ≥ 755 cm²	≥ 1135 cm² ≥ 755 cm²	≥ 1275 cm² ≥ 850 cm²	≥ 1275 cm² ≥ 850 cm²
MAX L 500	MAX L 500	MAX L 600	MAX L 600	MAX L 700	MAX L 700
✓	✓	✓	✓	✓	✓
Ø 100 ✓	Ø 100 ✓	Ø 125 ✓	Ø 125 ✓	Ø 125 ✓	Ø 125 ✓

MADE IN UKRAINE
CERTIFIED IN THE EU






SAVEN ENERGY UP ECO	SE/80/50/UP SE/80/50/UP/BL	SE/90/50/UP SE/90/50/UP/BL	SE/75/50/47/L/UP SE/75/50/47/L/UP/BL	SE/75/50/47/R/UP SE/75/50/47/R/UP/BL
UA НОМІНАЛЬНА ПОТУЖНІСТЬ / **EN** NOMINAL HEAT OUTPUT / **PL** MOC NOMINALNA / **DE** NENNLEISTUNG / **FR** PUISSANCE NOMINALE / **IT** POTENZA NOMINALE / **RO** PUTERE NOMINALĂ **(kW)**	17.0	19.0	15.1	15.1
UA ЗОВНІШНІ РОЗМІРИ / **EN** DIMENSIONS / **PL** WYMIARY ZEWNĘTRZNE / **DE** AUSSENABMESSUNGEN / **FR** DIMENSIONS EXTÉRIEURES / **IT** DIMENSIONI ESTERNE / **RO** DIMENSIUNI **L / H / W (mm)**	959 / 1252 / 573	1090 / 1252 / 574	910 / 1262 / 652	910 / 1262 / 652
UA ВАГА / **EN** WEIGHT / **PL** WAGA / **DE** GEWICHT / **FR** POIDS / **IT** PESO / **RO** GREUTATE **(kg)**	269	300	285	285
UA ККД / **EN** EFFICIENCY / **PL** SPRAWNOŚĆ CIEPLNA / **DE** WIRKUNGSGRAD / **FR** EFFICACITÉ / **IT** COEFFICIENTE DI EFFICIENZA / **RO** RANDAMENTUL **(%)**	81.2	82.4	79.3	79.3
UA ДІАМЕТР ДИМОХОДУ / **EN** FLUE PIPE DIAMETER / **PL** ŚREDNICA PRZEWODU KOMINOWEGO / **DE** DURCHMESSER DES SCHORNSTEINS / **FR** DIAMÈTRE DE LA CHEMINÉE / **IT** DIAMETRO DELLA CANNA FUMARIA / **RO** DIAMETRU EVACUARE **(mm)**	Ø 200	Ø 200	Ø 200	Ø 200
UA РОЗМІРИ СКЛА / **EN** GLASS DIMENSION / **PL** WYMIARY SZYBY / **DE** GRÖSSE DES GLASSES / **FR** DIMENSIONS DE VERRE / **IT** DIMENSIONI DEL VETRO / **RO** DIMENSIUNI STICLĂ **L / H / S (mm)**	763 / 460 / 4	864 / 460 / 4	720 / 460 / 4 436 / 460 / 4	720 / 460 / 4 436 / 460 / 4
UA ПЛОЩА ОБІГРІВУ / **EN** HEATING CAPACITY / **PL** ZDOLNOŚĆ GRZEWCZA / **DE** HEIZFLÄCHE / **FR** SURFACE DE CHAUFFAGE / **IT** SUPERFICIE DI RISCALDAMENTO / **RO** CAPACITATE INCĂLZIRE **(m² / m³)**	170 m² / 425 m³	190 m² / 475 m³	151 m² / 377 m³	151 m² / 377 m³
UA СИСТЕМА «ЧИСТЕ СКЛО» / **EN** «CLEAN GLASS» SYSTEM / **PL** SYSTEM «CZYSTEJ SZYBY» / **DE** SYSTEM «SAUBERES GLAS» / **FR** SYSTÈME «VERRE PROPRE» / **IT** SISTEMA «VETRO PULITO» / **RO** SISTEM «GEAMURI CURATE»	✓	✓	✓	✓
UA ПОДАЧА ПОВІТРЯ ЗЗОВНІ / **EN** EXTERNAL AIR SUPPLY / **PL** DOPROWADZENIE POWIETRZA Z ZEWNĄTRZ / **DE** LUFTZUFUHR VON AUSSEN / **FR** ALIMENTATION EN AIR DE L'EXTÉRIEUR / **IT** ALIMENTAZIONE D'ARIA DALL'ESTERNO / **RO** ADMISIE AER EXTERIOR	Ø 125 ✓	Ø 125 ✓	Ø 125 ✓	Ø 125 ✓
UA ПОДВІЙНИЙ ДОПАЛ / **EN** DOUBLE COMBUSTION / **PL** DOPALANIE SPALIN / **IT** DOPPIA COMBUSTIONE / **RO** DUBLA COMBUSTIE	✓	✓	✓	✓
UA СУМІСНІСТЬ З РЕКУПЕРАЦІЄЮ / **EN** COMPATIBLE WITH RECUPERATION / **PL** PRZYSTOSOWANY DO REKUPERACJI / **DE** KOMPATIBILITÄT MIT REKUPERATION / **FR** COMPATIBILITÉ AVEC LA RÉCUPÉRATION / **IT** COMPATIBILITÀ CON IL RECUPERO / **RO** COMPATIBIL CU UN RECUPERATOR DE CĂLDURĂ	✓	✓	✓	✓
UA ВІДПОВІДНІСТЬ НОРМАМ ЕКОПРОЕКТ (ECODESIGN) / **EN** COMPLIANCE WITH ECODESIGN REQUIREMENTS / **PL** ZGODNOŚĆ ZE STANDARDAMI EKOPROJEKTU (ECODESIGN) / **DE** EINHALTUNG DER ECOPROJEKT (ECODESIGN) - NORMEN / **FR** CONFORMITÉ AUX NORMES EKOPROJEKT (ECODESIGN) / **IT** CONFORMITÀ ALLE NORME EKOPROJEKT (ECODESIGN) / **RO** CONFORMITATEA CU STANDARDELE PROIECTARE ECOLOGICĂ (ECODESIGN)	✓	✓	✓	✓
UA КЛАС ЕНЕРГОЕФЕКТИВНОСТІ / **EN** ENERGY CLASS / **PL** KLASA EFEKTYWNOŚCI ENERGETYCZNEJ / **DE** ENERGIEEFFIZIENZKLASSE / **FR** CLASSE DE L'EFFICACITÉ ÉNERGÉTIQUE / **IT** CLASSE DI EFFICIENZA ENERGETICA / **RO** CLASA DE EFICIENȚĂ ENERGETICĂ	A+	A+	A	A
UA РЕКОМЕНДОВАНА ПЛОЩА ПОПЕРЕЧНОГО ПЕРЕРІЗУ ВИХІДНИХ ВЕНТИЛЯЦІЙНИХ РЕШІТОК / ВХІДНИХ ВЕНТИЛЯЦІЙНИХ РЕШІТОК / **EN** RECOMMENDED VENTILATION AREA OF THE AIR OUTLET GRILLS / INTAKE GRILLS / **PL** MINIMALNE WYMAGANE POLE CZYNNE KRATEK WYLOTOWYCH / WLOTOWYCH / **DE** EMPFOHLENE QUERSCHNITTSFLÄCHE DER AUSLASS-/LÜFTUNGSGITTER / **FR** SURFACE DE SECTION TRANSVERSALE RECOMMANDÉE DE GRILLES D'AÉRATION DE SORTIE/D'ENTRÉE / **IT** AREA DELLA SEZIONE TRASVERSALE CONSIGLIATA DELLE GRIGLIE DI VENTILAZIONE IN USCITA/GRIGLIE DI VENTILAZIONE IN INGRESSO / **RO** SUPRAFAȚA RECOMANDATĂ A SECȚIUNII TRANSVERSALE A GRILELOR DE VENTILAȚIE DE IEȘIRE / INTRARE **(≥ cm²)**	≥ 1275 cm² ≥ 850 cm²	≥ 1425 cm² ≥ 950 cm²	≥ 1135 cm² ≥ 755 cm²	≥ 1135 cm² ≥ 755 cm²
UA ПАЛИВО / **EN** FUEL / **PL** OPAŁ / **DE** KRAFTSTOFF / **FR** CARBURANT / **IT** COMBUSTIBILE / **RO** COMBUSTIBIL **MAX L (mm)**	MAX L 700	MAX L 800	MAX L 600	MAX L 600
UA СВІТЛИЙ АБО ЧОРНИЙ ШАМОТ (ТОВЩИНА 35 ММ) / **EN** LIGHT OR BLACK FIRECLAY (THICKNESS 35 MM) / **PL** SZAMOT JASNY LUB CZARNY (GRUBOŚĆ 35 MM) / **DE** HELLE ODER SCHWARZE SCHAMOTTE (DICKE 35 MM) / **FR** ARGILE RÉFRACTAIRE CLAIRE OU NOIRE (EPAISSEUR 35 MM) / **IT** ARGILLA REFRATTARIA CHIARA O NERA (SPESSORE 35 MM) / **RO** ȘAMOTĂ DESCHISĂ SAU NEAGRĂ (GROSIME 35 MM)	✓	✓	✓	✓
UA НИЖНЄ АБО ЗАДНЄ ПІДВЕДЕННЯ ПОВІТРЯ ЗЗОВНІ (мм) / **EN** BOTTOM OR REAR EXTERNAL AIR SUPPLY (mm) / **PL** DOLNE LUB TYLNE DOPROWADZENIE POWIETRZA Z ZEWNĄTRZ (mm) / **DE** LUFTZUFUHR VON AUSSEN UNTEN ODER HINTEN (mm) / **FR** ALLIMENTATION EN AIR INFÉRIEURE OU ARRIÈRE DE DÉHORS (mm) / **IT** ALIMENTAZIONE D'ARIA INFERIORE O POSTERIORE DALL'ESTERNO (mm) / **RO** ADMISIE AER PE CALE INFERIOARĂ ȘI PE CALE POSTERIOARĂ (mm)	Ø 125 ✓	Ø 125 ✓	Ø 125 ✓	Ø 125 ✓

MADE IN UKRAINE
CERTIFIED IN THE EU





SAVEN VATRA ECO	SV/L/40/50 SV/L/40/50/BL	SV/XL/50/50 SV/XL/50/50/BL	SV/XXL/60/50 SV/XXL/60/50/BL
UA НОМІНАЛЬНА ПОТУЖНІСТЬ / **EN** NOMINAL HEAT OUTPUT / **PL** MOC NOMINALNA / **DE** NENNLEISTUNG / **FR** PUISSANCE NOMINALE / **IT** POTENZA NOMINALE / **RO** PUTERE NOMINALĂ (kW)	6.6	8.4	10.2
UA ЗОВНІШНІ РОЗМІРИ / **EN** DIMENSIONS / **PL** WYMIARY ZEWNĘTRZNE / **DE** AUSSENABMESSUNGEN / **FR** DIMENSIONS EXTÉRIEURES / **IT** DIMENSIONI ESTERNE / **RO** DIMENSIUNI L / H / W (mm)	500 / 1226 / 419	602 / 1226 / 419	703 / 1226 / 419
UA ВАГА / **EN** WEIGHT / **PL** WAGA / **DE** GEWICHT / **FR** POIDS / **IT** PESO / **RO** GREUTATE (kg)	151	173	198
UA ККД / **EN** EFFICIENCY / **PL** SPRAWNOŚĆ CIEPLNA / **DE** WIRKUNGSGRAD / **FR** EFFICACITÉ / **IT** COEFFICIENTE DI EFFICIENZA / **RO** RANDAMENTUL (%)	82.5	81.8	81.2
UA ДІАМЕТР ДИМОХОДУ / **EN** FLUE PIPE DIAMETER / **PL** ŚREDNICA PRZEWODU KOMINOWEGO / **DE** DURCHMESSER DES SCHORNSTEINS / **FR** DIAMÈTRE DE LA CHEMINÉE / **IT** DIAMETRO DELLA CANNA FUMARIA / **RO** DIAMETRU EVACUARE (mm)	Ø 150	Ø 150	Ø 150
UA РОЗМІРИ СКЛА / **EN** GLASS DIMENSION / **PL** WYMIARY SZYBY / **DE** GRÖSSE DES GLASSES / **FR** DIMENSIONS DE VERRE / **IT** DIMENSIONI DEL VETRO / **RO** DIMENSIUNI STICLĂ L / H / S (mm)	357 / 460 / 4	459 / 460 / 4	560 / 460 / 4
UA ПЛОЩА ОБІГРІВУ / **EN** HEATING CAPACITY / **PL** ZDOLNOŚĆ GRZEWCZA / **DE** HEIZFLÄCHE / **FR** SURFACE DE CHAUFFAGE / **IT** SUPERFICIE DI RISCALDAMENTO / **RO** CAPACITATE INCĂLZIRE (m² / m³)	66 m² / 165 m³	84 m² / 210 m³	102 m² / 255 m³
UA СИСТЕМА «ЧИСТЕ СКЛО» / **EN** «CLEAN GLASS» SYSTEM / **PL** SYSTEM «CZYSTEJ SZYBY» / **DE** SYSTEM «SAUBERES GLAS» / **FR** SYSTÈME «VERRE PROPRE» / **IT** SISTEMA «VETRO PULITO» / **RO** SISTEM «GEAMURI CURATE»	✓	✓	✓
UA ПОДАЧА ПОВІТРЯ ЗЗОВНІ / **EN** EXTERNAL AIR SUPPLY / **PL** DOPROWADZENIE POWIETRZA Z ZEWNĄTRZ / **DE** LUFTZUFUHR VON AUSSEN / **FR** ALIMENTATION EN AIR DE L'EXTÉRIEUR / **IT** ALIMENTAZIONE D'ARIA DALL'ESTERNO / **RO** ADMISIE AER EXTERIOR	Ø 80 ✓	Ø 80 ✓	Ø 100 ✓
UA МОЖЛИВІСТЬ ВЕРХНЬОГО АБО ЗАДНЬОГО ПІДКЛЮЧЕННЯ ДО ДИМОХОДУ / **EN** FLUE EXIT OPTIONS: TOP AND REAR / **PL** MOŻLIWOŚĆ PODŁĄCZENIA WYLOTU SPALIN OD GÓRY LUB OD TYŁU / **DE** Möglichkeit des oberen oder hinteren Anschlusses an den Schornstein / **FR** POSSIBILITÉ DE RACCORDEMENT À LA CHEMINÉE PAR LE HAUT OU PAR L'ARRIÈRE / **IT** POSSIBILITÀ DI COLLEGAMENTO ALLA CANNA FUMARIA DALL'ALTO O DAL RETRO / **RO** OPȚIUNE DE RACORDARE PRIN PARTEA SUPERIOARĂ SAU POSTERIOARĂ LA COȘUL DE FUM	✓	✓	✓
UA ПОДВІЙНИЙ ДОПАЛ / **EN** DOUBLE COMBUSTION / **PL** DOPALANIE SPALIN / **IT** DOPPIA COMBUSTIONE / **RO** DUBLA COMBUSTIE	✓	✓	✓
UA СУМІСНІСТЬ З РЕКУПЕРАЦІЄЮ / **EN** COMPATIBLE WITH RECUPERATION / **PL** PRZYSTOSOWANY DO REKUPERACJI / **DE** KOMPATIBILITÄT MIT REKUPERATION / **FR** COMPATIBILITÉ AVEC LA RÉCUPÉRATION / **IT** COMPATIBILITÀ CON IL RECUPERO / **RO** COMPATIBIL CU UN RECUPERATOR DE CĂLDURĂ	✓	✓	✓
UA ВІДПОВІДНІСТЬ НОРМАМ ЕКОПРОЄКТ (ECODESIGN) / **EN** COMPLIANCE WITH ECODESIGN REQUIREMENTS / **PL** ZGODNOŚĆ ZE STANDARDAMI EKOPROJEKTU (ECODESIGN) / **DE** EINHALTUNG DER ECOPROJEKT (ECODESIGN) - NORMEN / **FR** CONFORMITÉ AUX NORMES EKOPROJEKT (ECODESIGN) / **IT** CONFORMITÀ ALLE NORME EKOPROJEKT (ECODESIGN) / **RO** CONFORMITATEA CU STANDARDELE PROIECTARE ECOLOGICĂ (ECODESIGN)	✓	✓	✓
UA КЛАС ЕНЕРГОЕФЕКТИВНОСТІ / **EN** ENERGY CLASS / **PL** KLASA EFEKTYWNOŚCI ENERGETYCZNEJ / **DE** ENERGIEEFFIZIENZKLASSE / **FR** CLASSE DE L'EFFICACITÉ ÉNERGÉTIQUE / **IT** CLASSE DI EFFICIENZA ENERGETICA / **RO** CLASA DE EFICIENȚĂ ENERGETICĂ	A+	A+	A+
UA ПАЛИВО / **EN** FUEL / **PL** OPAŁ / **DE** KRAFTSTOFF / **FR** CARBURANT / **IT** COMBUSTIBILE / **RO** COMBUSTIBIL MAX L (mm)	450 / 300	450 / 400	450 / 500
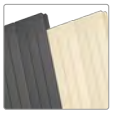 **UA** СВІТЛИЙ АБО ЧОРНИЙ ШАМОТ (ТОВЩИНА 35 ММ) / **EN** LIGHT OR BLACK FIRECLAY (THICKNESS 35 MM) / **PL** SZAMOT JASNY LUB CZARNY (GRUBOŚĆ 35 MM) / **DE** HELLE ODER SCHWARZE SCHAMOTTE (DICKE 35 MM) / **FR** ARGILE RÉFRACTAIRE CLAIRE OU NOIRE (EPAISSEUR 35 MM) / **IT** ARGILLA REFRATTARIA CHIARA O NERA (SPESSORE 35 MM) / **RO** ȘAMOTĂ DESCHISĂ SAU NEAGRĂ (GROSIME 35 MM)	✓	✓	✓
 **UA** НИЖНЄ АБО ЗАДНЄ ПІДВЕДЕННЯ ПОВІТРЯ ЗЗОВНІ (мм) / **EN** BOTTOM OR REAR EXTERNAL AIR SUPPLY (mm) / **PL** DOLNE LUB TYLNE DOPROWADZENIE POWIETRZA Z ZEWNĄTRZ (mm) / **DE** LUFTZUFUHR VON AUSSEN UNTEN ODER HINTEN (mm) / **FR** ALLIMENTATION EN AIR INFÉRIEURE OU ARRIÈRE DE DÉHORS (mm) / **IT** ALIMENTAZIONE D'ARIA INFERIORE O POSTERIORE DALL'ESTERNO (mm) / **RO** ADMISIE AER PE CALE INFERIOARĂ ȘI PE CALE POSTERIOARĂ (mm)	Ø 80 ✓	Ø 80 ✓	Ø 100 ✓



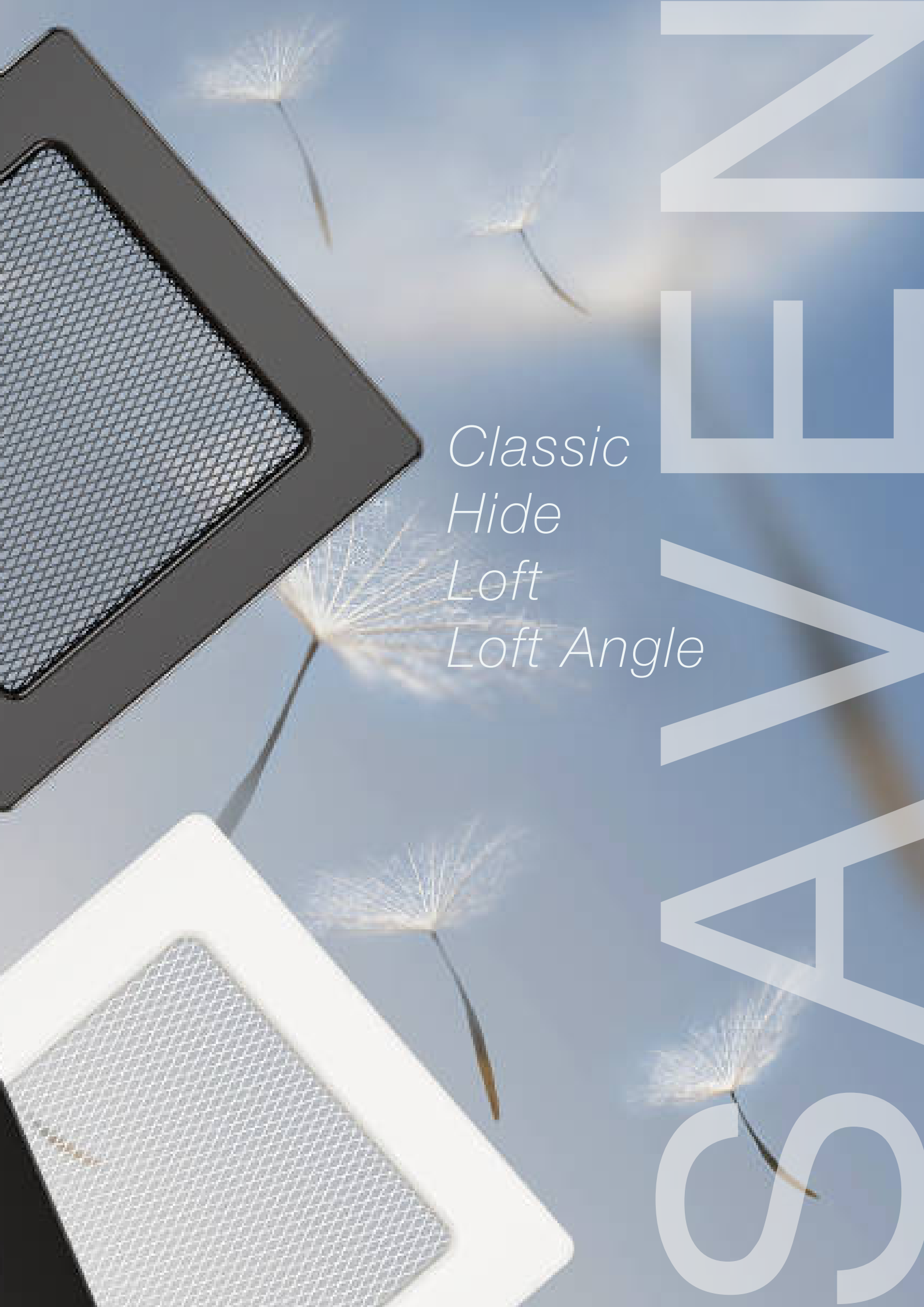
SAFE
Classic
Hide
Loft
Loft Angle



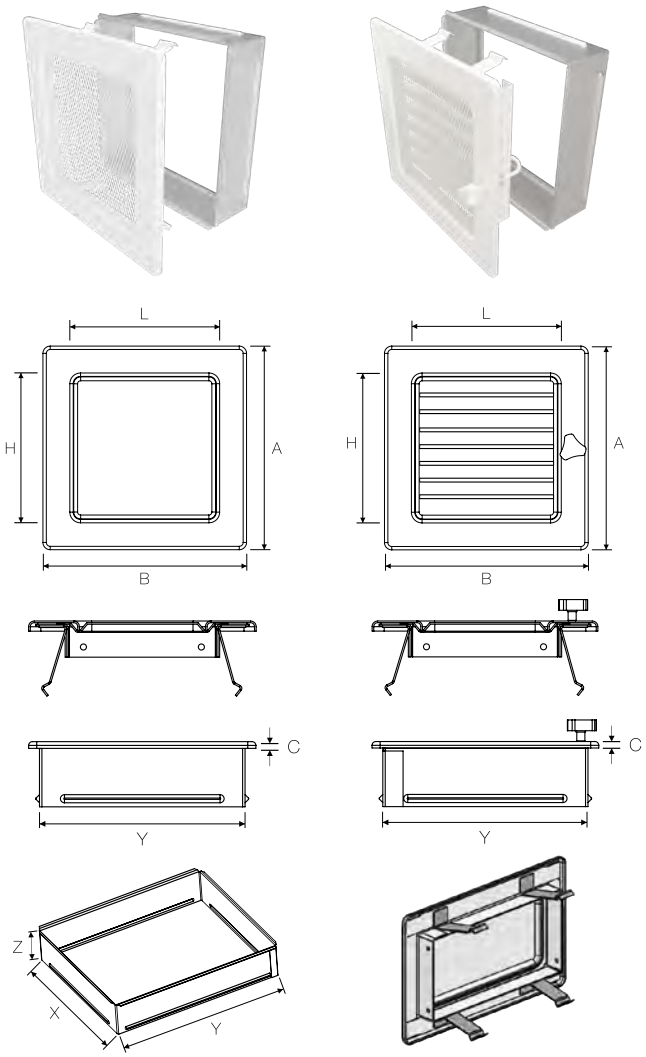

Модель Model Modell Modèle Modello	Зовнішні розміри решіток Face outer dimensions Wymiary zewnętrzne kratki Außenmaße der Gitter Dimensions extérieures de la face Dimensioni esterne delle facce Dimensiunile exterioare **AxB [mm]**	Площа потоку повітря Air flow in Obszar przepływu powietrza Luftgitter Lichtes Maß Surface d'écoulement de l'air Area del flusso d'aria Volumul de aer **[cm²]**	Зовнішні розміри / Face outer dimensions / Wymiary zewnętrzne / Außenmaße der Gitter / Dimensions extérieures de la face / Dimensioni esterne delle facce / Dimensiunile exterioare **[mm]**			Монтажні розміри / Mounting dimensions / Wymiary montażowe / Einbaumaße / Dimensions de montage / Dimensioni di montaggio / Dimensiuni de montare **[mm]**		
			C	**H**	**L**	**X**	**Y**	**Z**
ВЕНТИЛЯЦІЙНІ РЕШІТКИ ДЛЯ КАМІНІВ CLASSIC *VENTILATION GRILLES CLASSIC FOR FIREPLACE INSERTS / KRATKI WENTYLACYJNE KOMINKOWE CLASSIC / LÜFTUNGSGITTER FÜR KAMINEINSÄTZE CLASSIC / GRILLES DE VENTILATION POUR CHEMINÉES CLASSIC / GRIGLIE DI VENTILAZIONE PER CAMINI CLASSIC / GRILE DE VENTILAȚIE PENTRU ȘEMINEE CLASSIC*								
11 / 17	104 / 168	64	5	54	118	86	152	45
11 / 24	104 / 234	99	5	54	184	86	217	45
17 / 17	168 / 168	139	5	118	118	152	152	45
17 / 30	168 / 299	294	5	118	249	152	275	45
17 / 37	168 / 368	375	5	118	318	152	351	45
17 / 49	168 / 479	506	5	118	429	152	456	45
ВЕНТИЛЯЦІЙНІ РЕШІТКИ ДЛЯ КАМІНІВ CLASSIC З ЖАЛЮЗІ, ЩО РЕГУЛЮЮТЬСЯ *VENTILATION GRILLES CLASSIC SERIES WITH ADJUSTABLE BLINDS FOR FIREPLACE INSERTS / KRATKI WENTYLACYJNE KOMINKOWE CLASSIC Z ŻALUZJAMI REGULOWANYMI / LÜFTUNGSGITTER FÜR KAMINE CLASSIC SERIE MIT VERSTELLBAREN JALOUSIEN / GRILLES DE VENTILATION POUR CHEMINÉES SÉRIE CLASSIC AVEC STORES RÉGLABLES / GRIGLIE DI VENTILAZIONE PER CAMINI SERIE CLASSIC CON PERSIANE REGOLABILI / GRILE DE VENTILAȚIE PENTRU ȘEMINEE SERIE CLASSIC CU JALUZELE REGLABILE*								
17 / 17	168 / 168	139	5	118	118	152	152	45
17 / 30	168 / 299	294	5	118	249	152	275	45
17 / 37	168 / 368	375	5	118	318	152	351	45
17 / 49	168 / 479	506	5	118	429	152	456	45

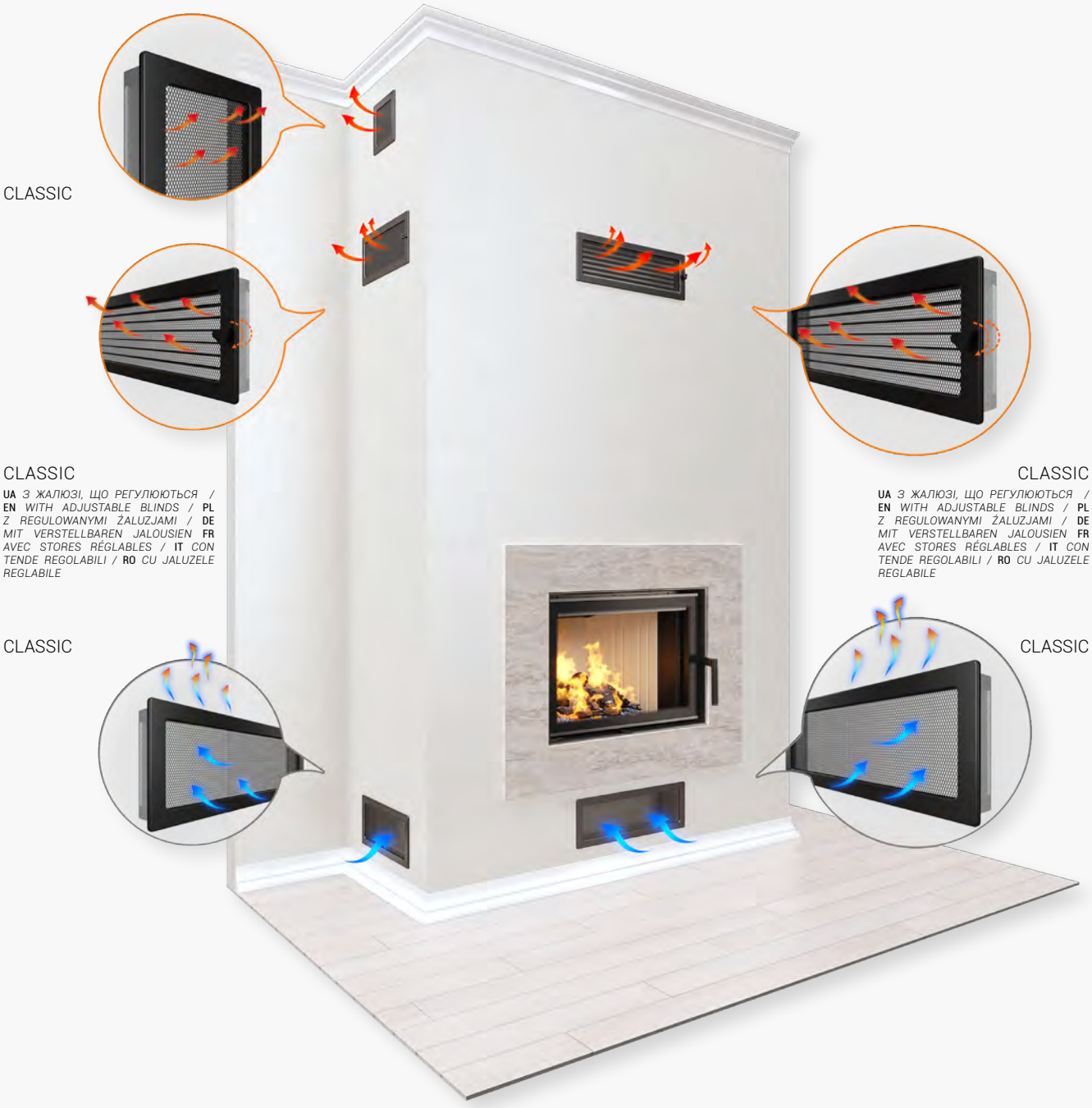

ВСТАНОВЛЮЮЧИ ВЕНТИЛЯЦІЙНУ РЕШІТКУ ДЛЯ КАМІНА SAVEN CLASSIC, СЛІД ПАМ'ЯТАТИ ПРО ПРАВИЛЬНЕ ЇЇ РОЗМІЩЕННЯ / Це дозволить забезпечити правильну конвекцію (забір холодного та віддачу теплого повітря), відповідно правильну роботу камінної топки SAVEN.

WHEN INSTALLING THE VENTILATION GRILLE FOR FIREPLACE SAVEN CLASSIC, SHOULD BE REMEMBERED OF ITS CORRECT LOCATION / This will ensure proper convection (intake of cold air and return of warm air), respectively the proper operation of the SAVEN fireplace insert.

PODCZAS MONTAŻU KRATKI KOMINKOWEJ SAVEN CLASSIC NALEŻY PAMIĘTAĆ O JEJ PRAWIDŁOWYM UMIESZCZENIU / Zapewni to prawidłową konwekcję (wlot zimnego powietrza i wylot ciepłego powietrza) a tym samym prawidłową pracę wkładu kominkowego SAVEN.

BEI DER INSTALLATION DES LÜFTUNGSGITTERS FÜR DEN SAVEN CLASSIC- KAMIN, BITTE BEACHTEN SIE DIE RICHTIGE PLATZIERUNG DES GITTERS / Dies gewährleistet eine korrekte Konvektion (Kaltluftzufuhr und Warmluftabfuhr) und somit einen korrekten Betrieb des Saven Kamineinsatzes.

LORS DE L'INSTALLATION DE LA GRILLE D'AÉRATION DE LA CHEMINÉE SAVEN CLASSIC, N'OUBLIEZ PAS DE LA PLACER CORRECTEMENT / Cela permet d'assurer une convection correcte (entrée d'air froid et sortie d'air chaud), respectivement, le bon fonctionnement du foyer de la cheminée SAVEN.

QUANDO SI INSTALLA LA GRIGLIA DI VENTILAZIONE PER IL CAMINETTO SAVEN CLASSIC, È NECESSARIO TENER CONTO DEL SUO CORRETTO POSIZIONAMENTO / Ciò garantirà una corretta convezione (immissione di aria fredda e ritorno di aria calda) e, di conseguenza, il corretto funzionamento del caminetto SAVEN.

ATUNCI CÂND INSTALAȚI GRILA DE VENTILAȚIE SAVEN CLASSIC, NU UITAȚI SĂ O POZIȚIONAȚI CORECT / Acest lucru va asigura o convecție corectă (admisie de aer rece și evacuare de aer cald) și, prin urmare, funcționarea corectă a șemineelor SAVEN.



Чорний / Black / Czarny / Schwarz / Noir / Nero / Negru



Графітовий / Graphite / Grafitowy / Graphitgrau / Graphite / Grafite / Grafit

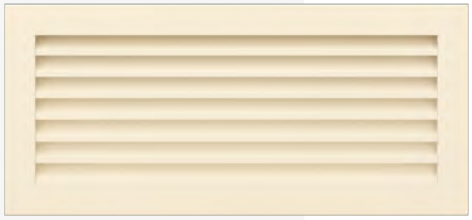

Кремовий / Cream / Kremowy / Cremeweiß / Crème / Crema / Cremă

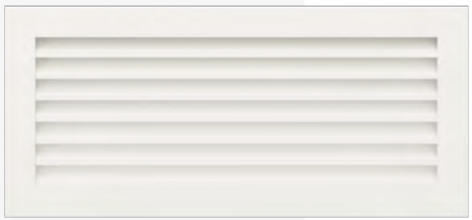

Білий / White / Biały / Weiß / Blanc / Bianco / Alb





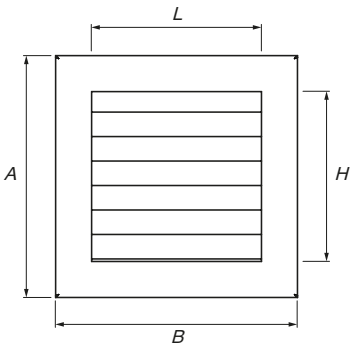

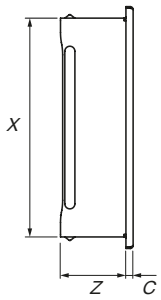

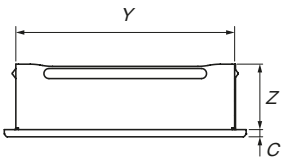

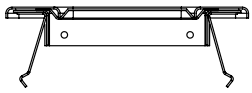



Модель Model Modell Modèle Modello	Зовнішні розміри решіток Face outer dimensions Wymiary zewnętrzne kratki Außenmaße der Gitter Dimensions extérieures de la face Dimensioni esterne delle facce Dimensiunile exterioare **AxB [mm]**	Площа потоку повітря Air flow in Obszar przepływu powietrza Luftgitter Lichtes Maß Surface d'écoulement de l'air Area del flusso d'aria Volumul de aer **[cm²]**	Зовнішні розміри / Face outer dimensions / Wymiary zewnętrzne / Außenmaße der Gitter / Dimensions extérieures de la face / Dimensioni esterne delle facce / Dimensiunile exterioare **[mm]**			Монтажні розміри / Mounting dimensions / Wymiary montażowe / Einbaumaße / Dimensions de montage / Dimensioni di montaggio / Dimensiuni de montare **[mm]**		
			C	**H**	**L**	**X**	**Y**	**Z**
17 / 17	168 / 168	139	5	118	118	152	152	46
17 / 30	168 / 299	294	5	118	249	152	275	46
17 / 37	168 / 368	375	5	118	318	152	351	46
17 / 49	168 / 479	506	5	118	429	152	456	46
30 / 17	299 / 168	294	5	249	118	275	152	46



ВСТАНОВЛЮЮЧИ ВЕНТИЛЯЦІЙНУ РЕШІТКУ ДЛЯ КАМІНА SAVEN HIDE, СЛІД ПАМ'ЯТАТИ ПРО ПРАВИЛЬНЕ ЇЇ РОЗМІЩЕННЯ / Якщо встановити решітку над камінною топкою – внутрішній отвір має бути направлений вниз, якщо під камінною топкою – внутрішній отвір повинен бути направлений вгору. Це дозволить забезпечити правильну конвекцію камінної топки SAVEN.

WHEN INSTALLING THE VENTILATION GRILLE SAVEN HIDE FOR FIREPLACE INSERT, SHOULD BE REMEMBERED OF ITS CORRECT LOCATION / If you install a grille over the fireplace insert – the inner hole should be directed downwards, if under the fireplace insert – the inner the hole should be directed upwards. This will ensure the correct convection of the fireplace insert SAVEN.

PODCZAS MONTAŻU KRATKI SAVEN HIDE NALEŻY PAMIĘTAĆ O JEJ PRAWIDŁOWYM UMIESZCZENIU / W przypadku montażu kratki nad kominkiem — otwór wewnętrzny powinien być skierowany w dół, jeśli pod kominkiem — wewnętrzny otwór powinien być skierowany do góry. Zapewni to odpowiednią konwekcję wkładu kominkowego SAVEN.

BEI DER INSTALLATION DES LÜFTUNGSGITTERS FÜR DEN SAVEN HIDE-KAMIN BITTE BEACHTEN SIE DIE RICHTIGE PLATZIERUNG DES GITTERS / Wenn Sie das Gitter über dem Kamineinsatz montieren, muss die innere Öffnung nach unten zeigen, wenn Sie es unter dem Kamineinsatz montieren, muss die innere Öffnung nach oben zeigen. Dies gewährleistet eine gute Konvektion des Saven Kamineinsatzes.

LORS DE L'INSTALLATION DE LA GRILLE D'AÉRATION DE LA CHEMINÉE SAVEN HIDE, N'OUBLIEZ PAS DE LA PLACER CORRECTEMEN / Si la grille est installée au-dessus de l'insert, l'ouverture intérieure doit être orientée vers le bas, si elle est installée en dessous de l'insert, l'ouverture intérieure doit être orientée vers le haut. Cela permet d'assurer une bonne convection de la cheminée SAVEN.

QUANDO SI INSTALLA LA GRIGLIA DI VENTILAZIONE PER IL CAMINO SAVEN HIDE, È NECESSARIO TENER CONTO DEL SUO CORRETTO POSIZIONAMENTO / Se installi la griglia sopra il caminetto, il foro interno dovrà essere rivolto verso il basso, se sotto il caminetto, il foro interno dovrà essere rivolto verso l'alto. Ciò garantirà la corretta convezione del caminetto SAVEN.

ATUNCI CÂND INSTALAȚI O GRILĂ DE VENTILAȚIE HIDE PENTRU ȘEMINEU SAVEN, ACORDAȚI ATENȚIE POZIȚIONĂRII CORECTE A ACESTEIA / Daca instalați o grilă deasupra șemineului - gaura interioară ar trebui să fie direcționată în jos, în cazul în care grila este instalată sub șemineu - gaura trebuie îndreptată in sus. Acest mod de instalare va asigura convecția corecta pentru semineul SAVEN.



Чорний / Black / Czarny / Schwarz / Noir / Nero / Negru



Графітовий / Graphite / Grafitowy / Graphitgrau / Graphite / Grafite / Grafit

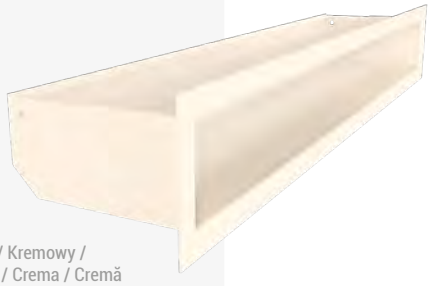

Кремовий / Cream / Kremowy / Cremeweiß / Crème / Crema / Cremă

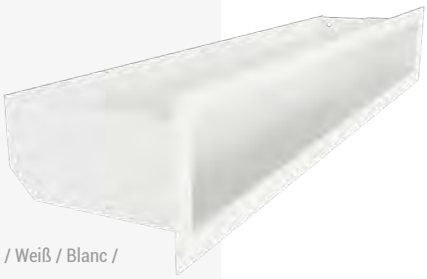

Білий / White / Biały / Weiß / Blanc / Bianco / Alb

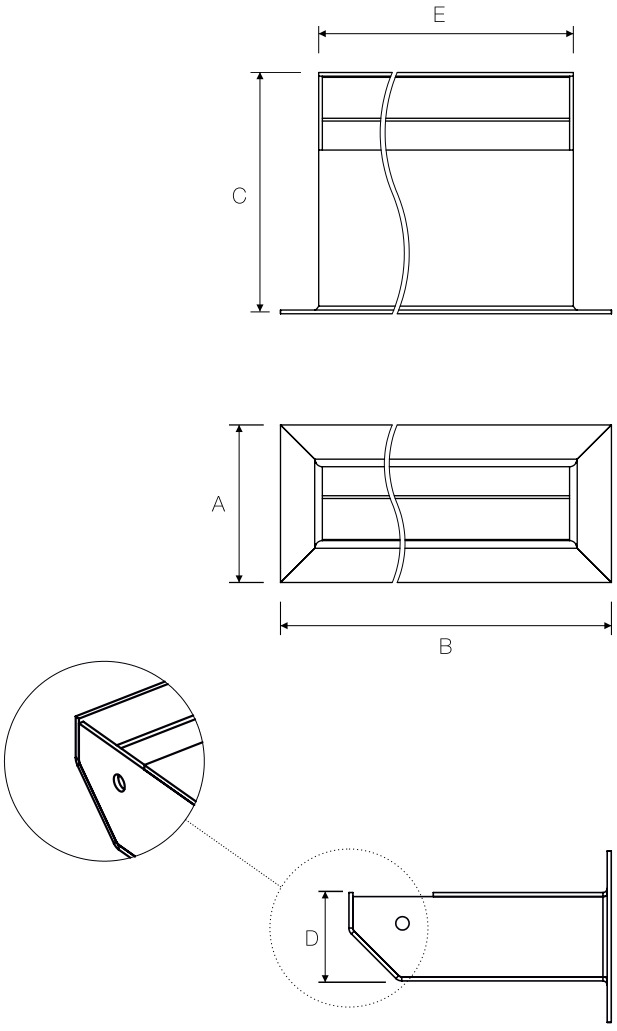

Модель Model Modell Modèle Modello	Зовнішні розміри решіток Face outer dimensions Wymiary zewnętrzne kratki Außenmaße der Gitter Dimensions extérieures de la face Dimensioni esterne delle facce Dimensiunile exterioare **AxB [mm]**	Площа потоку повітря Air flow in Obszar przepływu powietrza Luftgitter Lichtes Maß Surface d'écoulement de l'air Area del flusso d'aria Volumul de aer **[cm²]**	Монтажні розміри / Mounting dimensions / Wymiary montażowe / Einbaumaße / Dimensions de montage / Dimensioni di montaggio / Dimensiuni de montare **[mm]**		
			C	**D**	**E**
60 / 400	64 / 404	111	98	33	370
60 / 600	64 / 604	171	98	33	570
60 / 800	64 / 804	231	98	33	770
60 / 1000	64 / 1004	291	98	33	970
90 / 400	94 / 404	222	128	63	370
90 / 600	94 / 604	342	128	63	570
90 / 800	94 / 804	462	128	63	770
90 / 1000	94 / 1004	582	128	63	970



ВСТАНОВЛЮЮЧИ ВЕНТИЛЯЦІЙНУ РЕШІТКУ ДЛЯ КАМІНА SAVEN LOFT, СЛІД ПАМ'ЯТАТИ ПРО ПРАВИЛЬНЕ ЇЇ РОЗМІЩЕННЯ / Якщо встановити решітку над камінною топкою – внутрішній отвір має бути направлений вниз, якщо під камінною топкою – внутрішній отвір повинен бути направлений вгору. Це дозволить забезпечити правильну конвекцію камінної топки SAVEN.

WHEN INSTALLING THE VENTILATION GRILLE SAVEN LOFT FOR FIREPLACE INSERT, SHOULD BE REMEMBERED OF ITS CORRECT LOCATION / If you install a grille over the fireplace insert – the inner hole should be directed downwards, if under the fireplace insert – the inner the hole should be directed upwards. This will ensure the correct convection of the fireplace insert SAVEN.

PODCZAS MONTAŻU KRATKI SAVEN LOFT NALEŻY PAMIĘTAĆ O JEJ PRAWIDŁOWYM UMIESZCZENIU / W przypadku montażu kratki nad kominkiem — otwór wewnętrzny powinien być skierowany w dół, jeśli pod kominkiem — wewnętrzny otwór powinien być skierowany do góry. Zapewni to odpowiednią konwekcję wkładu kominkowego SAVEN.

BEI DER INSTALLATION DES LÜFTUNGSGITTERS FÜR DEN SAVEN LOFT-KAMIN BITTE BEACHTEN SIE DIE RICHTIGE PLATZIERUNG DES GITTERS / Wenn Sie das Gitter über dem Kamineinsatz montieren, muss die innere Öffnung nach unten zeigen, wenn Sie es unter dem Kamineinsatz montieren, muss die innere Öffnung nach oben zeigen. Dies gewährleistet eine gute Konvektion des Saven Kamineinsatzes.

LORS DE L'INSTALLATION DE LA GRILLE D'AÉRATION DE LA CHEMINÉE SAVEN LOFT, N'OUBLIEZ PAS DE LA PLACER CORRECTEMEN / Si la grille est installée au-dessus de l'insert, l'ouverture intérieure doit être orientée vers le bas, si elle est installée en dessous de l'insert, l'ouverture intérieure doit être orientée vers le haut. Cela permet d'assurer une bonne convection de la cheminée SAVEN.

QUANDO SI INSTALLA LA GRIGLIA DI VENTILAZIONE PER IL CAMINO SAVEN LOFT, È NECESSARIO TENER CONTO DEL SUO CORRETTO POSIZIONAMENTO / Se installi la griglia sopra il caminetto, il foro interno dovrà essere rivolto verso il basso, se sotto il caminetto, il foro interno dovrà essere rivolto verso l'alto. Ciò garantirà la corretta convezione del caminetto SAVEN.

ATUNCI CÂND INSTALAȚI O GRILĂ DE VENTILAȚIE LOFT PENTRU ȘEMINEU SAVEN, ACORDAȚI ATENȚIE POZIȚIONĂRII CORECTE A ACESTEIA / Daca instalați o grilă deasupra șemineului - gaura interioară ar trebui să fie direcționată în jos, în cazul în care grila este instalată sub șemineu - gaura trebuie îndreptată in sus. Acest mod de instalare va asigura convecția corecta pentru semineul SAVEN.

LOFT Angle



Чорний / Black / Czarny / Schwarz / Noir / Nero / Negru



Графітовий / Graphite / Grafitowy / Graphitgrau / Graphite / Grafite / Grafit



Кремовий / Cream / Kremowy / Cremeweiß / Crème / Crema / Cremă



Білий / White / Biały / Weiß / Blanc / Bianco / Alb

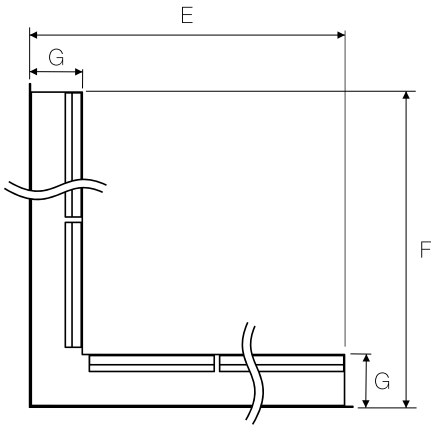

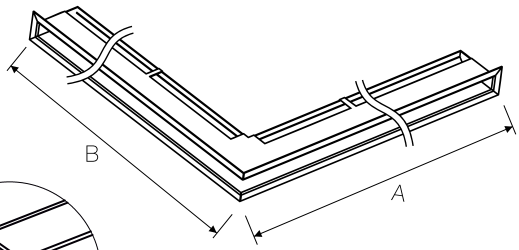

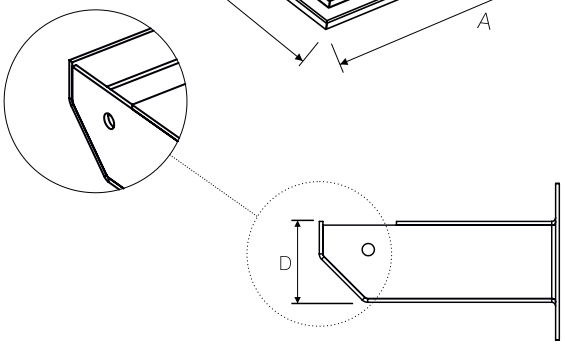

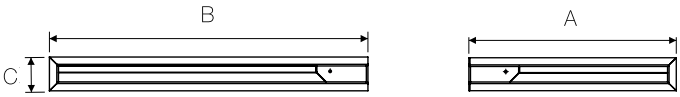

Сторона / Side / Strona / Seite / Côté / Lato / Lateral	Модель Model Modell Modèle Modello	Зовнішні розміри решіток Face outer dimensions Wymiary zewnętrzne kratki Außenmaße der Gitter Dimensions extérieures de la face Dimensioni esterne delle facce Dimensiunile exterioare **CxAxB [mm]**	Площа потоку повітря Air flow in Obszar przepływu powietrza Luftgitter Lichtes Maß Surface d'écoulement de l'air Area del flusso d'aria Volumul de aer **[cm²]**	Зовнішні розміри / Face outer dimensions / Wymiary zewnętrzne / Außenmaße der Gitter / Dimensions extérieures de la face / Dimensioni esterne delle facce / Dimensiunile exterioare **[mm]**			Монтажні розміри / Mounting dimensions / Wymiary montażowe / Einbaumaße / Dimensions de montage / Dimensioni di montaggio / Dimensiuni de montare **[mm]**			
				A	**B**	**C**	**D**	**E**	**F**	**G**
NL	60 / 400 / 600	64 / 402 / 602	222	402	602	64	33	385	585	98
NL	60 / 600 / 800	64 / 602 / 802	532	602	802	64	33	585	785	98
NP	60 / 600 / 400	64 / 602 / 402	222	602	402	64	33	585	385	98
NP	60 / 800 / 600	64 / 802 / 602	532	802	602	64	33	785	585	98
NL	90 / 400 / 600	94 / 402 / 602	444	402	602	94	63	385	585	98
NL	90 / 600 / 800	94 / 602 / 802	672	602	802	94	63	585	785	98
NP	90 / 600 / 400	94 / 602 / 402	444	602	402	94	63	585	385	98
NP	90 / 800 / 600	94 / 802 / 602	672	802	602	94	63	785	585	98
NL	95 / 450 / 800	94 / 452 / 802	654	452	802	94	73	441.5	791.5	123
NL	95 / 450 / 950	94 / 452 / 952	759	452	952	94	73	441.5	941.5	123
NP	95 / 800 / 450	94 / 802 / 452	654	802	452	94	73	791.5	441.5	123
NP	95 / 950 / 450	94 / 952 / 452	759	952	452	94	73	941.5	441.5	123

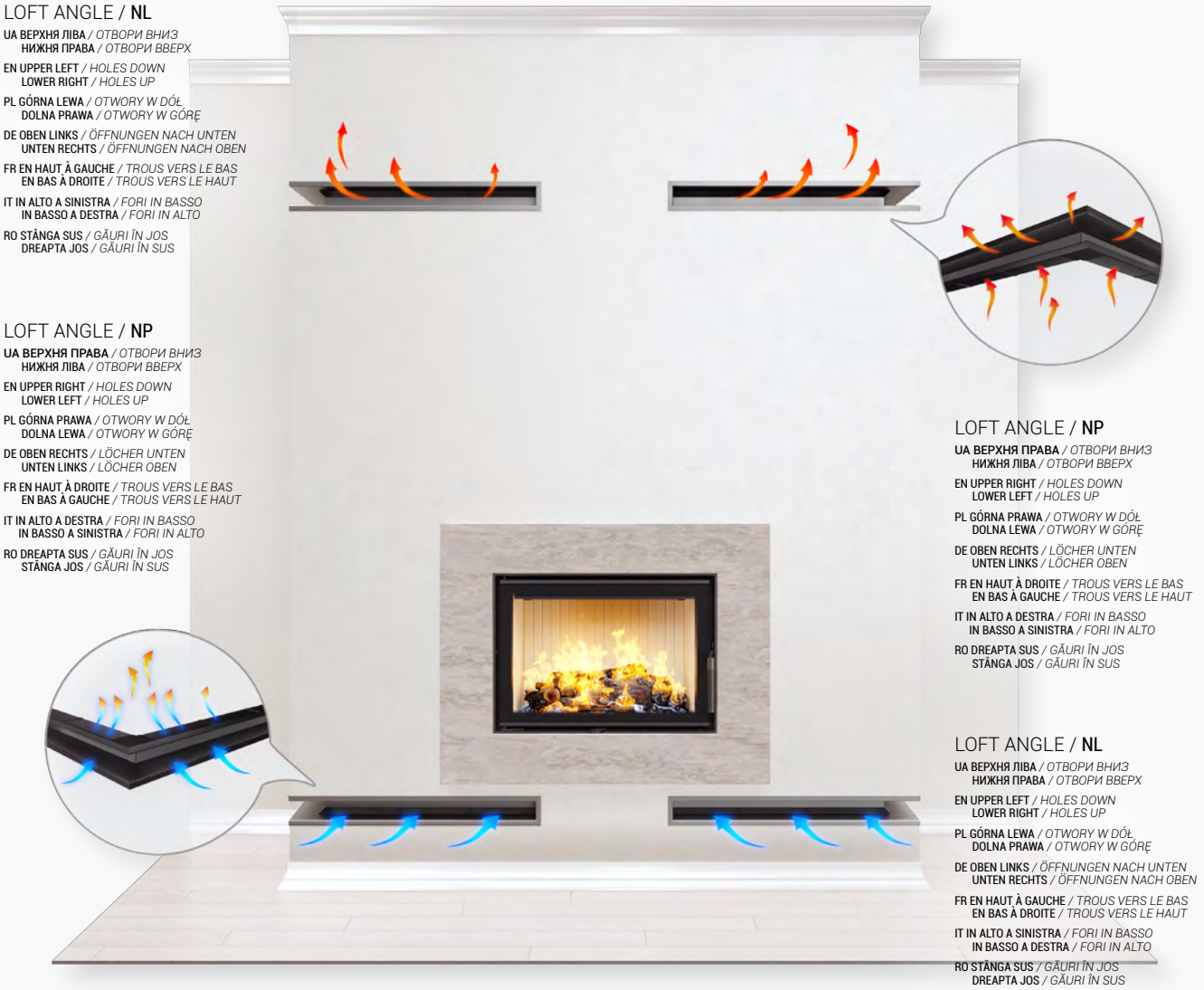

ВСТАНОВЛЮЮЧИ ВЕНТИЛЯЦІЙНУ РЕШІТКУ ДЛЯ КАМІНА SAVEN LOFT ANGLE, СЛІД ПАМ'ЯТАТИ ПРО ПРАВИЛЬНЕ ЇЇ РОЗМІЩЕННЯ / Якщо встановити решітку над камінною топкою – внутрішній отвір має бути направлений вниз, якщо під камінною топкою – внутрішній отвір повинен бути направлений вгору. Це дозволить забезпечити правильну конвекцію камінної топки SAVEN.

WHEN INSTALLING THE VENTILATION GRILLE SAVEN LOFT ANGLE FOR FIREPLACE INSERT, SHOULD BE REMEMBERED OF ITS CORRECT LOCATION / If you install a grille over the fireplace insert – the inner hole should be directed downwards, if under the fireplace insert – the inner the hole should be directed upwards. This will ensure the correct convection of the fireplace insert SAVEN.

PODCZAS MONTAŻU KRATKI SAVEN LOFT ANGLE NALEŻY PAMIĘTAĆ O JEJ PRAWIDŁOWYM UMIESZCZENIU / W przypadku montażu kratki nad kominkiem — otwór wewnętrzny powinien być skierowany w dół, jeśli pod kominkiem — wewnętrzny otwór powinien być skierowany do góry. Zapewni to odpowiednią konwekcję wkładu kominkowego SAVEN.

BEI DER INSTALLATION DES LÜFTUNGSGITTERS FÜR DEN SAVEN LOFT ANGLE-KAMIN BITTE BEACHTEN SIE DIE RICHTIGE PLATZIERUNG DES GITTERS / Wenn Sie das Gitter über dem Kamineinsatz montieren, muss die innere Öffnung nach unten zeigen, wenn Sie es unter dem Kamineinsatz montieren, muss die innere Öffnung nach oben zeigen. Dies gewährleistet eine gute Konvektion des Saven Kamineinsatzes.

LORS DE L'INSTALLATION DE LA GRILLE D'AÉRATION DE LA CHEMINÉE SAVEN LOFT ANGLE, N'OUBLIEZ PAS DE LA PLACER CORRECTEMEN / Si la grille est installée au-dessus de l'insert, l'ouverture intérieure doit être orientée vers le bas, si elle est installée en dessous de l'insert, l'ouverture intérieure doit être orientée vers le haut. Cela permet d'assurer une bonne convection de la cheminée SAVEN.

QUANDO SI INSTALLA LA GRIGLIA DI VENTILAZIONE PER IL CAMINO SAVEN LOFT ANGLE, È NECESSARIO TENER CONTO DEL SUO CORRETTO POSIZIONAMENTO / Se installi la griglia sopra il caminetto, il foro interno dovrà essere rivolto verso il basso, se sotto il caminetto, il foro interno dovrà essere rivolto verso l'alto. Ciò garantirà la corretta convezione del caminetto SAVEN.

ATUNCI CÂND INSTALAȚI O GRILĂ DE VENTILAȚIE LOFT ANGLE PENTRU ȘEMINEU SAVEN, ACORDAȚI ATENȚIE POZIȚIONĂRII CORECTE A ACESTEIA / Daca instalați o grilă deasupra șemineului - gaura interioară ar trebui să fie direcționată în jos, în cazul în care grila este instalată sub șemineu - gaura trebuie îndreptată in sus. Acest mod de instalare va asigura convecția corecta pentru semineul SAVEN.

SAVEN – SAVING ENERGY

ДОКУМЕНТИ, ЩО ПІДТВЕРДЖУЮТЬ СЕРТИФІКАЦІЮ КОЖНОГО ВИРОБУ
Відповідність нормам Екодизайну та всім європейським вимогам до опалювальних приладів на дровах.
ГАРАНТІЯ 5 РОКІВ

DOCUMENTS CONFIRMING THE CERTIFICATION OF EACH PRODUCT
Compliance with Eco-design standards and all European requirements for wood-burning heating appliances.
5-YEAR WARRANTY

DOKUMENTY POTWIERDZAJĄCE CERTYFIKACJĘ KAŻDEGO PRODUKTU
Zgodność z normami Ekoprojektu oraz wszystkimi europejskimi wymaganiami dotyczącymi urządzeń do ogrzewania na drewno.
5-LETNIA GWARANCJA

DOKUMENTE, DIE DIE ZERTIFIZIERUNG JEDES PRODUKTS BESTÄTIGEN
Entsprechen den Eco-Design-Standards und allen europäischen Anforderungen an Holzheizgeräte.
5-JÄHRIGE GARANTIE

DOCUMENTS CONFIRMANT LA CERTIFICATION DE CHAQUE PRODUIT
Conformité aux normes Éco-design et à toutes les exigences européennes relatives aux appareils de chauffage au bois.
GARANTIE DE 5 ANS

DOCUMENTI CHE CONFERMANO LA CERTIFICAZIONE DI CIASCUN PRODOTTO
Conformità agli standard di Eco-design e a tutti i requisiti europei per gli apparecchi di riscaldamento a legna.
GARANZIA DI 5 ANNI

DOCUMENTE CARE CONFIRMĂ CERTIFICAREA FIECĂRUI PRODUS
Conformitate cu standardele de Eco-design și toate cerințele europene pentru aparatele de încălzire cu lemne.
GARANȚIE DE 5 ANI

5 YEAR WARRANTY

MADE IN UKRAINE
CERTIFIED IN THE EU

SAVEN.UA

ДЕ КУПИТИ
WHERE TO BUY
https://saven.ua/de-kupyty/

https://www.youtube.com/@SAVEN_ua

https://www.facebook.com/saven.ua/

https://www.instagram.com/saven.ua/

https://www.tiktok.com/@saven.ua


SAVEN
SAVING ENERGY
EU DECLARATION OF CONFORMITY
NO SV/XL/50/50/2023/DC


SAVEN
SAVING ENERGY
DECLARATION OF CONFORMITY WITH THE ECODESIGN REQUIREMENTS
SAVEN Energy 60x50 Black (14,5 kW) ECO


SAVEN
SAVING ENERGY
DECLARATION OF PERFOMANCE NO SE/85/50/47/L
ACCORDING TO THE REGULATION (EU) 305/2011


SAVEN
SAVING ENERGY
TECHNICAL DOCUMENTATION FOR SOLID FUEL LOCAL SPACE HEATER
SOLID FUEL LOCAL SPACE HEATER


ENERG
SAVEN
A+
10,2
kW
A
15,1
kW


SAVEN
CE

ЮРИДИЧНА ІНФОРМАЦІЯ | LEGAL NOTICE | INFORMACJE PRAWNE | RECHTLICHE INFORMATIONEN | INFORMATION JURIDIQUE | INFORMAZIONE LEGALE | INFORMAȚII JURIDICE

UA

Каталог продукції Торговельної марки SAVEN створено з метою ознайомлення з актуальним на момент його створення асортиментом продукції SAVEN™. Каталог має виключно демонстративний та орієнтовний характер.

Компанія SAVEN залишає за собою право, без обов'язкового повідомлення споживача, вносити зміни в конструкцію виробів для поліпшення їх технологічних, естетичних і експлуатаційних характеристик, шо, однак, не погіршують якість товару, а також змінювати дизайн упакування. У зв'язку з цим вигляд виробів (зображення, колір та описи) можуть незначно відрізнятися від представлених в каталозі.

Для того, шоб ознайомитися з актуальною пропозицією та фактичними параметрами продуктів SAVEN™ просимо зв'язатися безпосередньо з компанією, або з її уповноваженим представником.

Торгова марка, найменування продуктів, вміст каталогу (тексти, зображення, графіка), а також усі його фрагменти, назва компанії та логотип SAVEN, шо використовуються в каталозі, є власністю компанії SAVEN і всі права на них захишені. Використовувати ці елементи можна тільки після письмової згоди компанії.

EN

The SAVEN™ product catalog was created for the purpose of familiarization with the current range of products at the time the catalog was created. The catalog has an exclusively demonstrative and indicative nature.

The SAVEN company reserves the right, without mandatory notice to the consumer, to make changes in the design of the products to improve their technological, aesthetic and operational characteristics, which, however, do not impair the quality of the product, as well as to change the packaging design. In this regard, the appearance of the products (images, color and descriptions) may slightly differ from those presented in the catalog.

In order to receive an actual offer and actual parameters of SAVEN™ products, please contact the company directly or its authorized representative.

The trademark, product names, catalog content (texts, images, graphics), as well as all its fragments, company name and SAVEN logo used in the catalog are the property of SAVEN and all rights are reserved. The use of these elements is possible only after the written consent of the company.

PL

Katalog produktów SAVEN™ został stworzony w celu zapoznania się z aktualnym asortymentem w momencie powstania katalogu. Katalog ma charakter wyłącznie poglądowy i informacyjny.

Firma SAVEN zastrzega sobie prawo, bez obowiązkowego powiadamiania konsumenta, do dokonywania zmian konstrukcyjnych produktów w celu poprawy ich właściwości technologicznych, estetycznych i użytkowych, które nie wpłyną na pogorszenie jakości produktu, a także do zmiany projektu opakowania. W tym zakresie wygląd produktów (zdjęcia, kolorystyka i opisy) mogą nieznacznie różnić się od prezentowanych w katalogu.

W celu otrzymania aktualnej oferty i aktualnych parametrów produktów SAVEN™ prosimy o bezpośredni kontakt z firmą lub jej autoryzowanym przedstawicielem.

Znak towarowy, nazwy produktów, zawartość katalogu (teksty, zdjęcia, grafiki), a także wszystkie jego fragmenty, nazwa firmy i logo SAVEN użyte w katalogu są własnością firmy SAVEN i wszelkie prawa są zastrzeżone. Wykorzystanie tych elementów jest możliwe tylko po uzyskaniu pisemnej zgody firmy.

DE

Der Katalog der Produkte der Marke SAVEN wurde mit dem Ziel erstellt, Sie mit dem aktuellen Angebot an SAVEN TM-Produkten zum Zeitpunkt seiner Erstellung vertraut zu machen. Der Katalog dient nur zur Veranschaulichung und als Anhaltspunkt.

SAVEN behält sich das Recht vor, das Design der Produkte zu ändern, um ihre technologischen, ästhetischen und funktionellen Eigenschaften zu verbessern, ohne dass der Verbraucher darüber informiert werden muss, sowie das Design der Verpackung zu ändern.

In diesem Zusammenhang kann das Aussehen der Produkte (Bilder, Farben und Beschreibungen) leicht von den im Katalog dargestellten abweichen.

Um sich mit dem aktuellen Angebot und den tatsächlichen Parametern der SAVEN TM-Produkte vertraut zu machen, wenden Sie sich bitte direkt an das Unternehmen oder an seinen bevollmächtigten Vertreter.

Die Marke, die Produktbezeichnungen, der Inhalt des Katalogs (Texte, Bilder, Grafiken) sowie alle seine Fragmente, der Firmenname und das Logo SAVEN, die im Katalog verwendet werden, sind Eigentum der Firma SAVEN, und alle Rechte daran sind geschützt. Die Verwendung dieser Elemente ist nur nach schriftlicher Zustimmung des Unternehmens gestattet.

FR

Le catalogue des produits de la marque SAVEN a été créé pour vous familiariser avec la gamme de produits actuelle de la marque SAVEN au moment de sa création. Le catalogue n'est présenté qu'à titre d'illustration et d'indication.

La marque SAVEN se réserve le droit, sans obligation d'en informer le consommateur, d'apporter des modifications à la conception des produits afin d'améliorer leurs caractéristiques technologiques, esthétiques et opérationnelles, qui n'altèrent toutefois pas la qualité du produit, ainsi que de modifier la conception de l'emballage. Pour cette raison, l'apparence des produits (images, couleurs et descriptions) peut différer légèrement de celle présentée dans le catalogue.

Pour connaître l'offre actuelle et les paramètres réels des produits de la marque SAVEN, veuillez contacter la société directement ou son représentant autorisé.

La marque, les noms de produits, le contenu du catalogue (textes, images, graphiques), ainsi que tous ses fragments, la raison sociale et le logo SAVEN utilisés dans le catalogue sont la propriété de SAVEN et tous les droits sont réservés. L'utilisation de ces éléments n'est possible qu'après accord écrit de la société.

IT

Il catalogo dei prodotti del marchio SAVEN è stato creato con l'obiettivo di familiarizzare con la gamma di prodotti SAVEN™ attuale al momento della sua creazione. Il catalogo ha carattere esclusivamente dimostrativo ed indicativo.

La compagnia SAVEN si riserva il diritto, senza preavviso obbligatorio al consumatore, di apportare modifiche al design dei prodotti per migliorarne le caratteristiche tecnologiche, estetiche e operative, non pregiudicano, tuttavia, la qualità del prodotto, nonché di modificare il design della confezione. A questo proposito l'aspetto dei prodotti (immagini, colori e descrizioni) potrebbe differire leggermente da quelli presentati nel catalogo.

Per familiarizzare con l'offerta effettiva e i parametri effettivi dei prodotti SAVEN™, si prega di contattare direttamente la compagnia o il suo rappresentante autorizzato.

Marchio, nomi di prodotti, contenuto del catalogo (testi, immagini, grafica) e tutti i suoi frammenti, ragione sociale e logo SAVEN utilizzati nel catalogo sono di proprietà dell'azienda SAVEN e tutti i diritti a essi sono protetti. L'uso di questi elementi è consentito solo previa autorizzazione scritta dell'azienda.

RO

Catalogul de produse a mărcii comerciale SAVEN a fost creat pentru a face cunoștință cu gama de produse SAVEN™, care era relevantă la momentul creării sale. Catalogul are doar scop demonstrativ și orientativ.

SAVEN isi rezerva dreptul, fara notificarea obligatorie a consumatorului, de a aduce modificari in designul produselor pentru a le imbunatati caracteristicile tehnologice, estetice si operationale, dar sa nu degradeze calitatea produsului, precum si modificarea designului ambalajului. În acest sens, tipul de produse (imagine, culoare și descrieri) poate diferi ușor de cele prezentate în catalog.

Pentru a face cunoștință cu oferta actuală și parametrii actuali ai produselor SAVEN™, vă rugăm să contactați direct compania sau reprezentantul ei autorizat.

Marca comercială, denumirea produsului, conținutul catalogului (texte, imagini, grafice), precum și toate fragmentele acestuia, denumirea companiei SAVEN și logo-ul utilizat în catalog sunt proprietatea SAVEN și toate drepturile asupra acestora sunt rezervate. Utilizarea acestor elemente este posibilă numai după acordul scris al companiei.

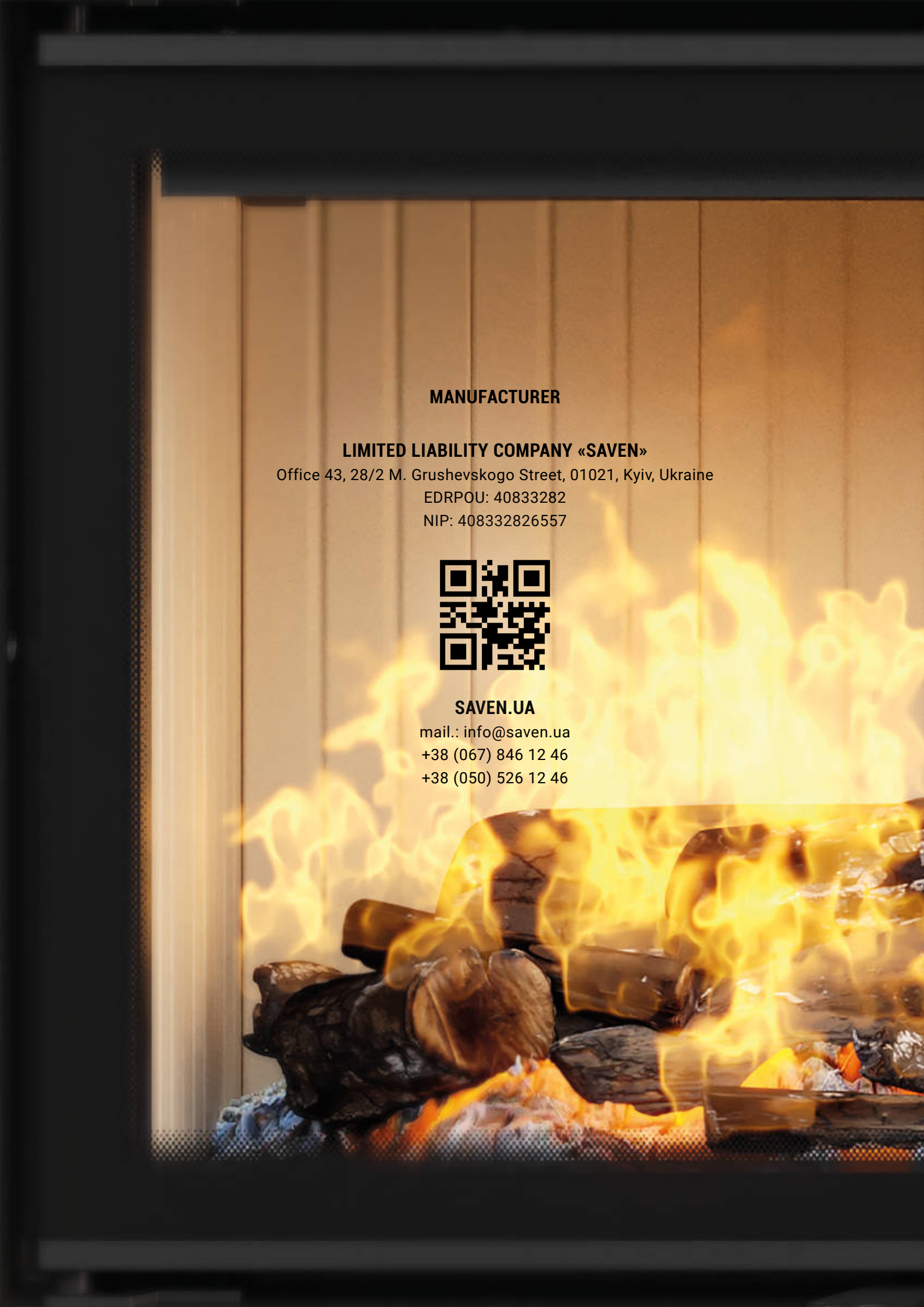

MANUFACTURER

LIMITED LIABILITY COMPANY «SAVEN»
Office 43, 28/2 M. Grushevskogo Street, 01021, Kyiv, Ukraine
EDRPOU: 40833282
NIP: 408332826557

SAVEN.UA
mail.: info@saven.ua
+38 (067) 846 12 46
+38 (050) 526 12 46